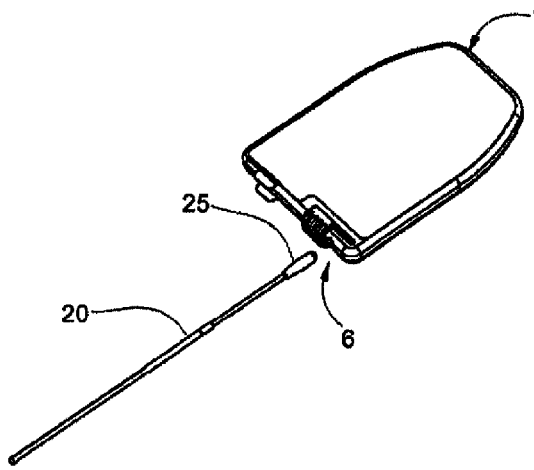

Fig. 9A

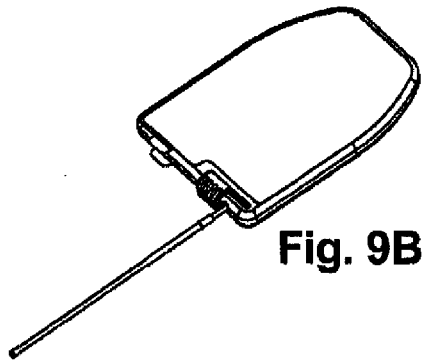

Fig. 9B

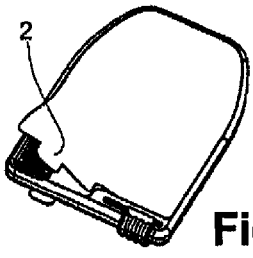

Fig. 9E

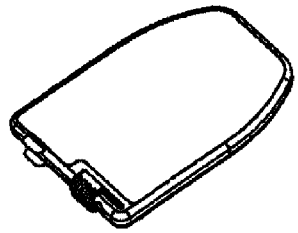

Fig. 9C

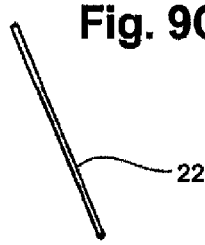

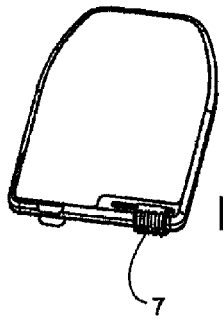

Fig. 9D