Fig. 12A

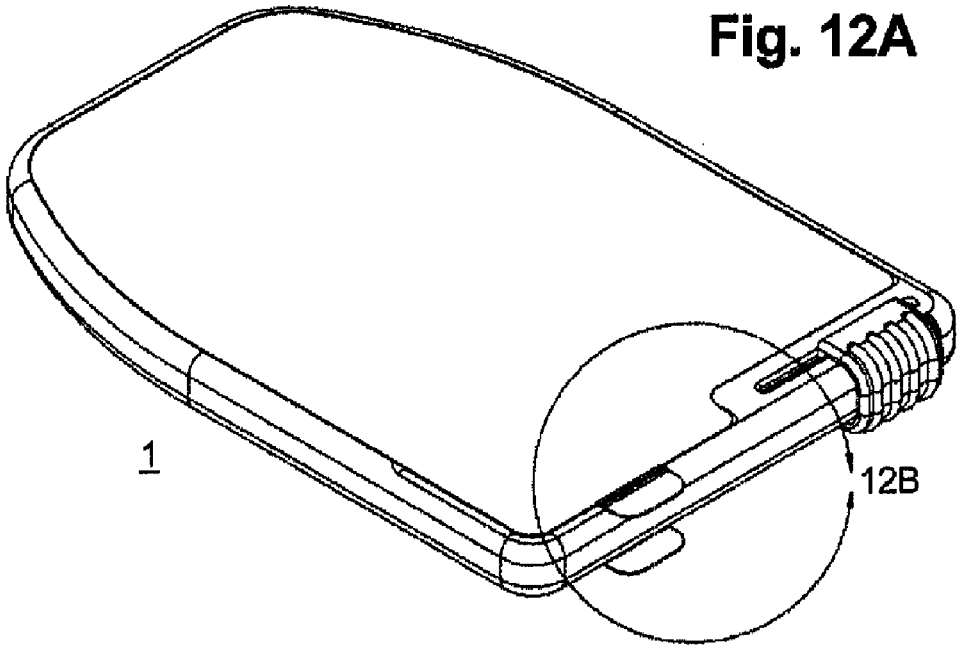
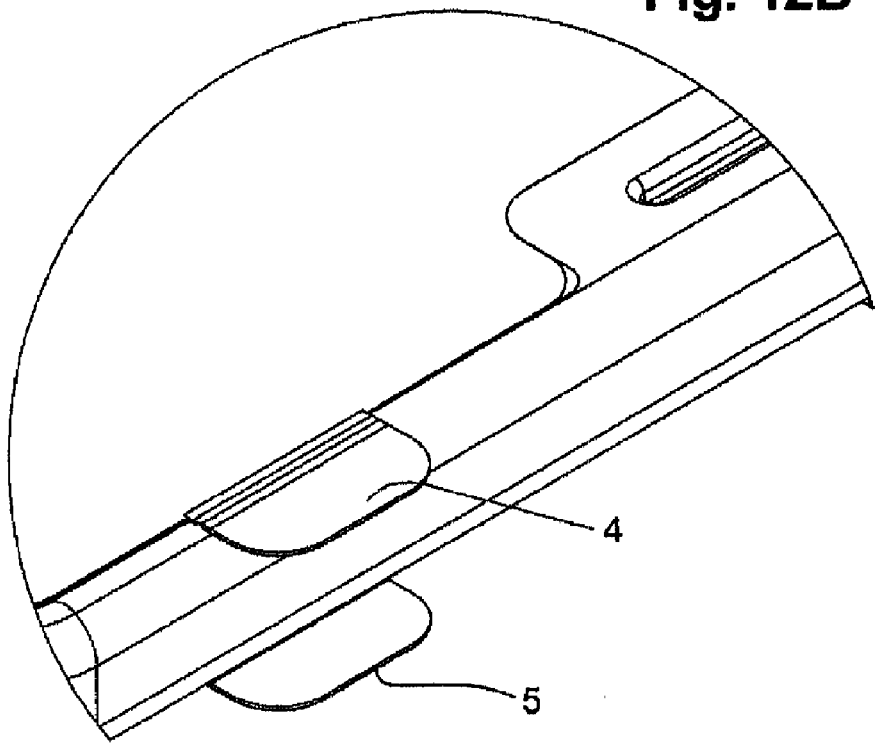
Fig. 12B