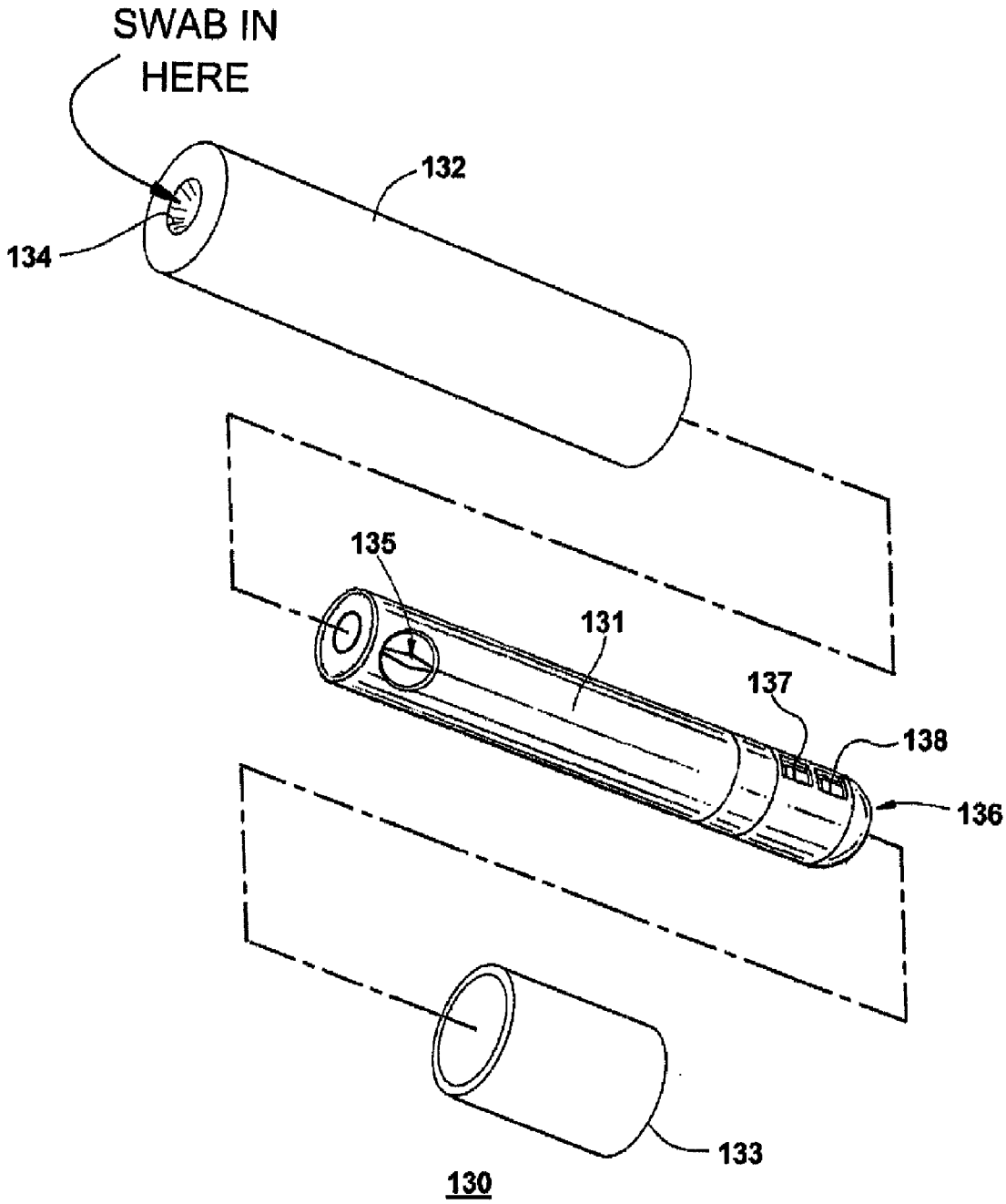

Fig. 13