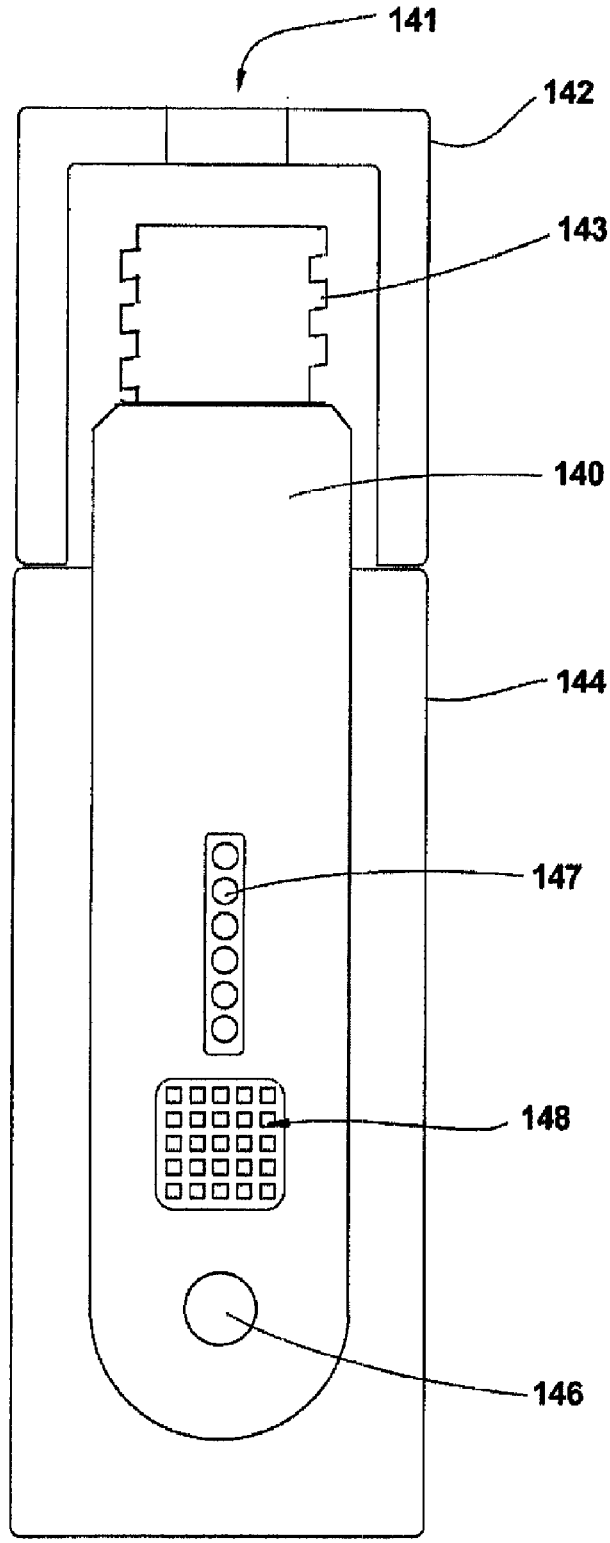

Fig. 14