Fig. 15A

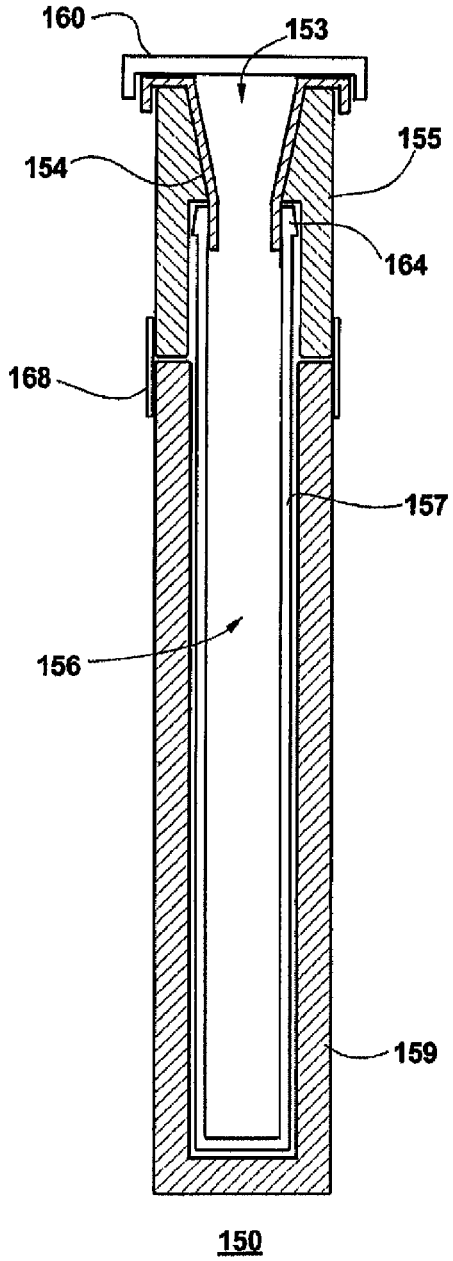
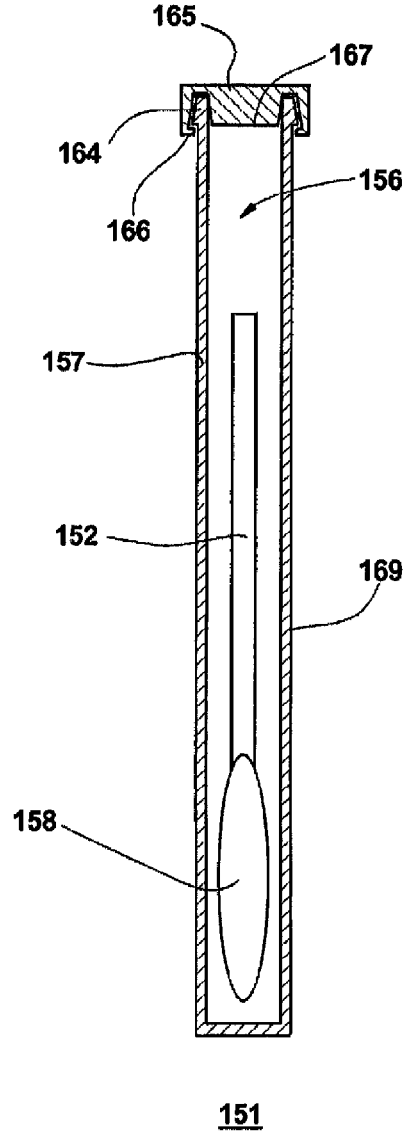
Fig. 15B