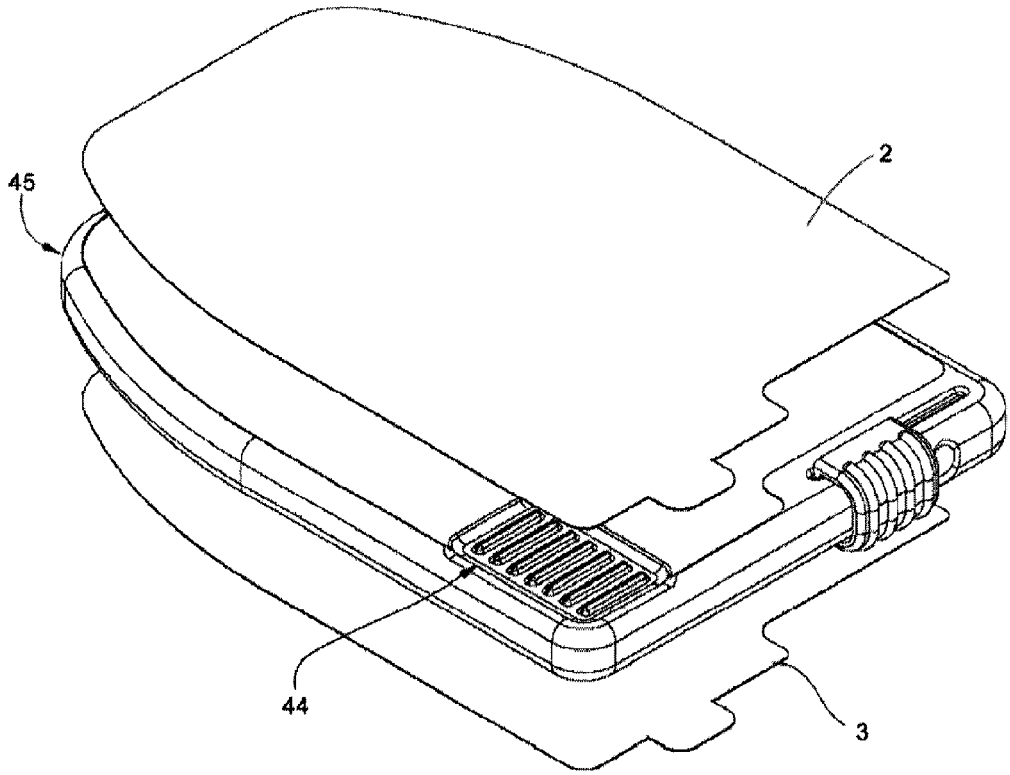Fig. 4