Fig. 8

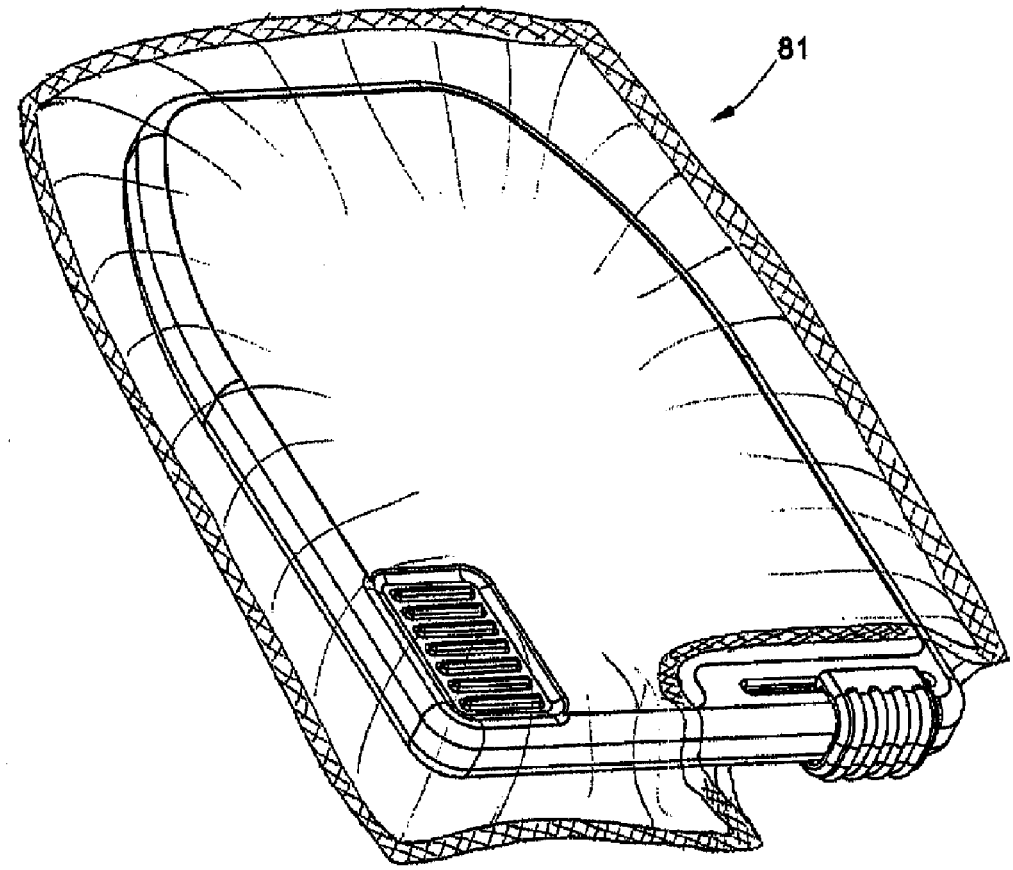

80