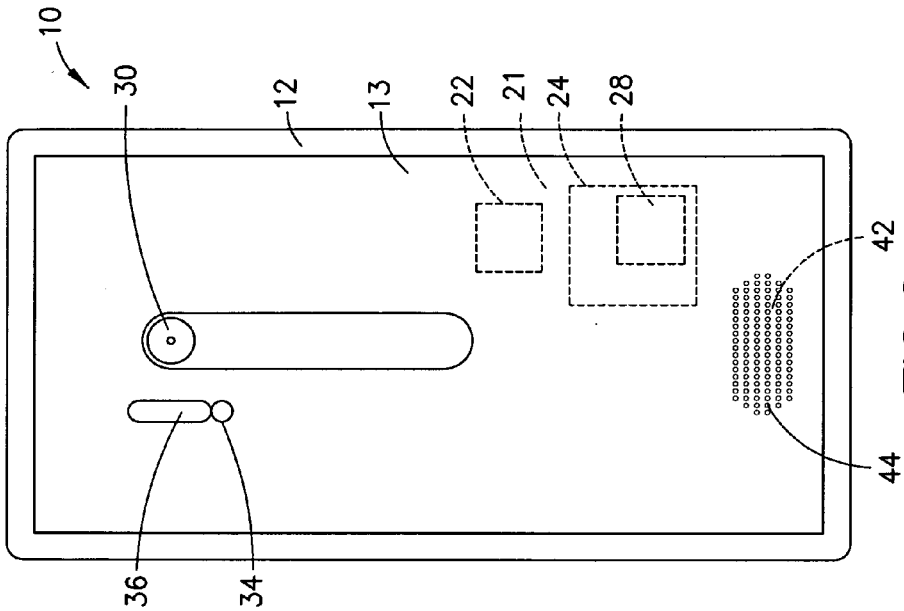
10
30
12
13
22
21
24
28
42
44
36
34

FIG.2

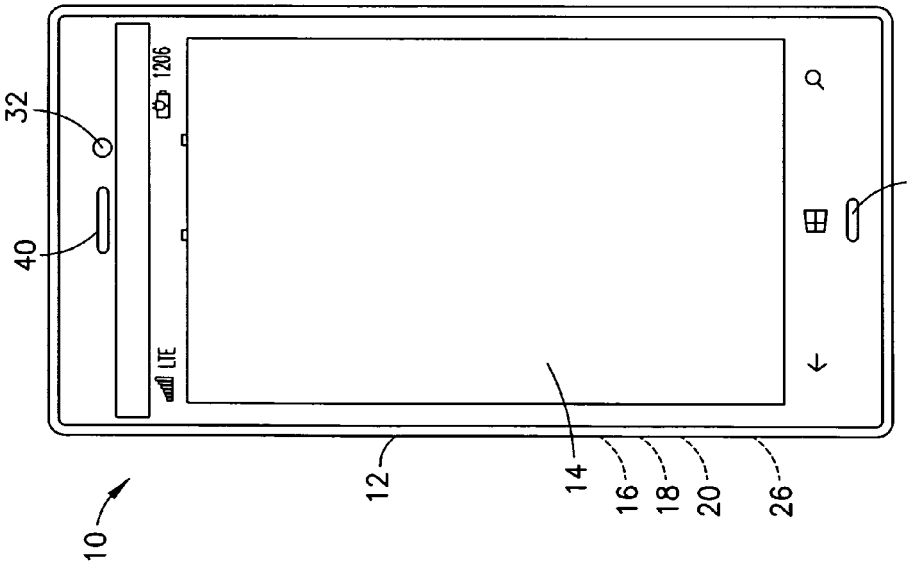
32
40
LTE
1206
38
10
12
14
16
18
20
26

FIG.1