FIG. 9

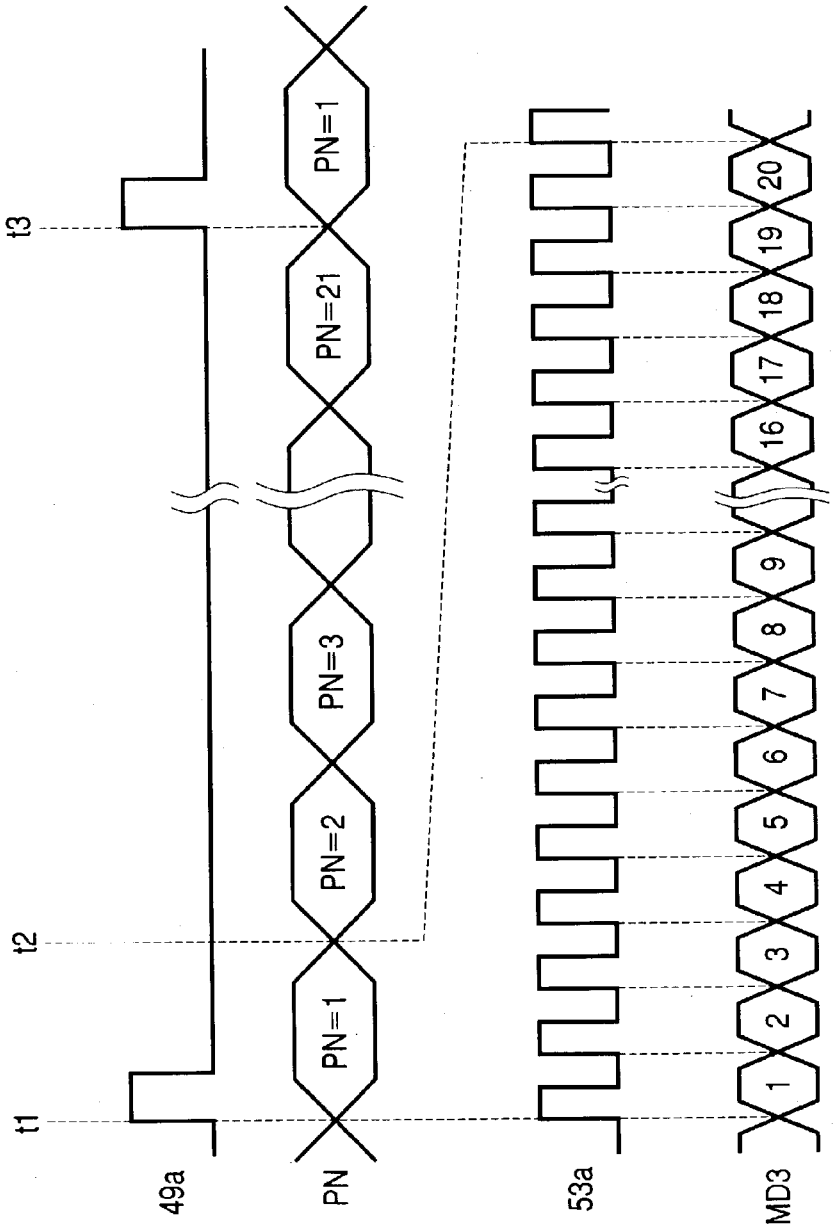
t1
t2
t3
49a
PN
53a
MD3
PN=1
PN=2
PN=3
PN=21
PN=1
1
2
3
4
5
6
7
8
9
16
17
18
19
20