FIG. 6A

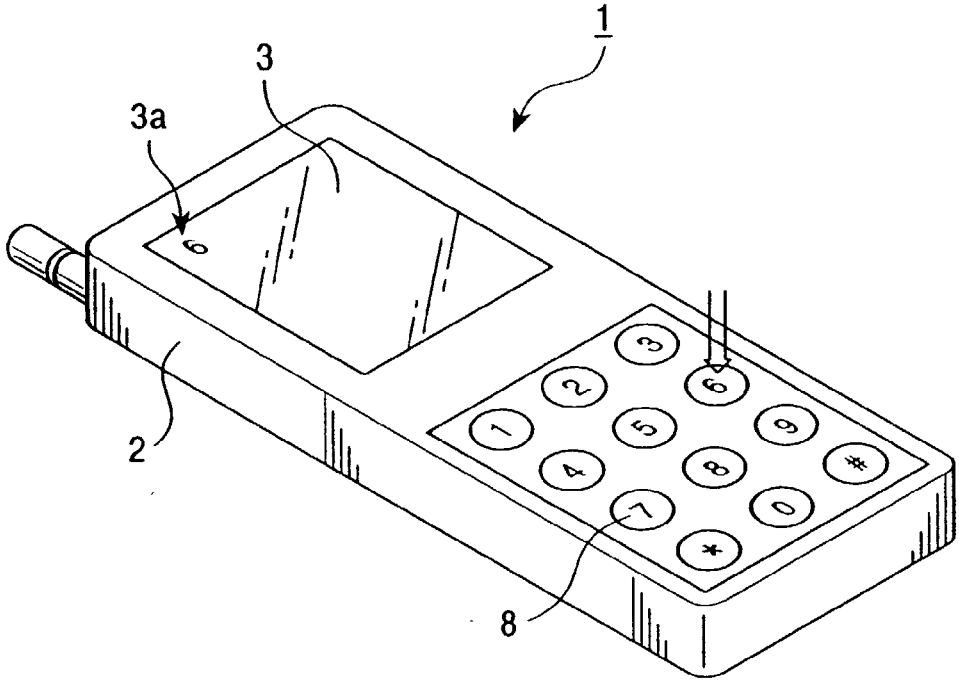
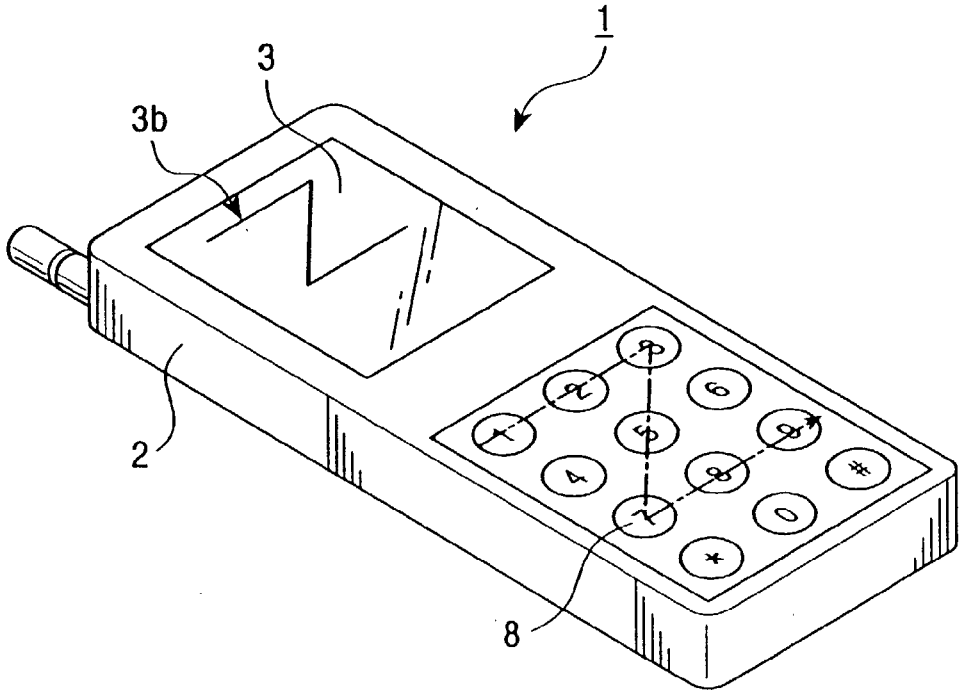
FIG. 6B