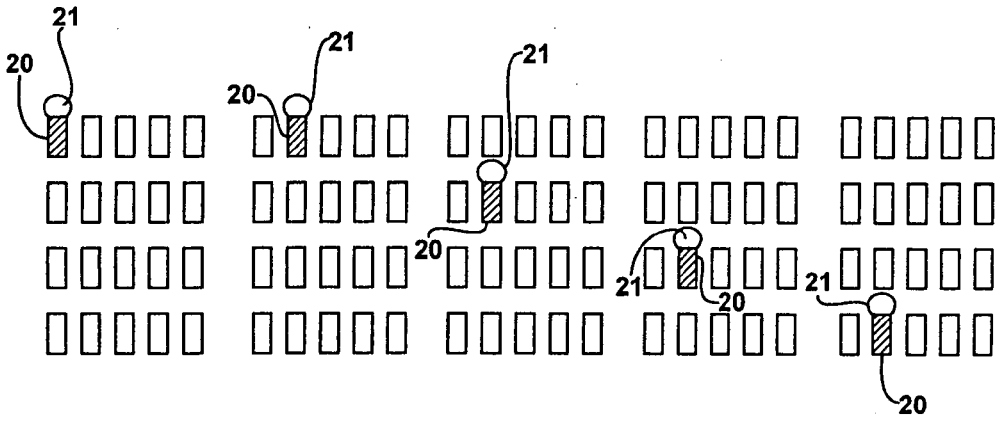

FIG - 7

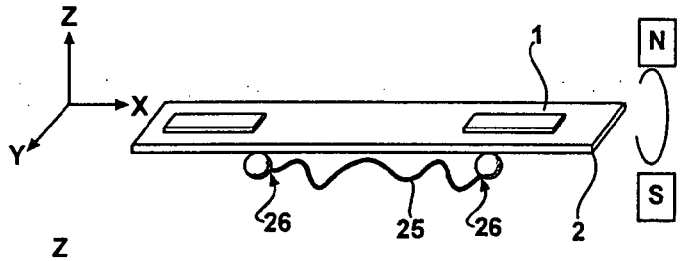

FIG - 8A

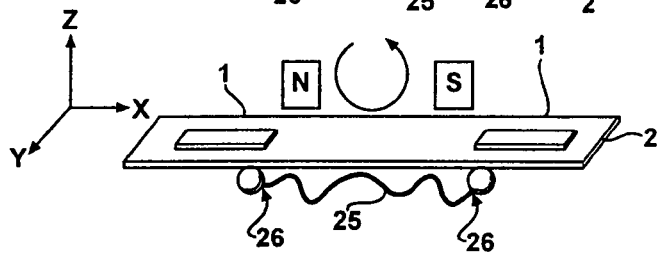

FIG - 8B

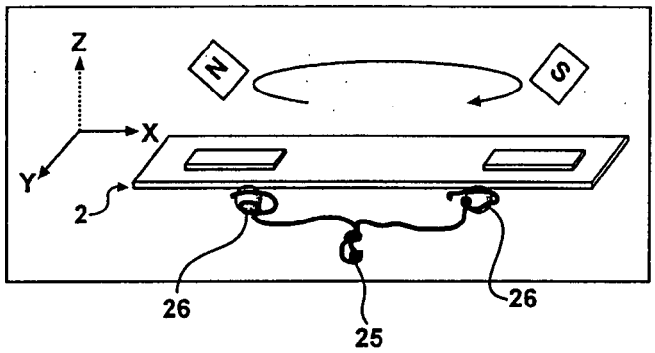

FIG - 8C