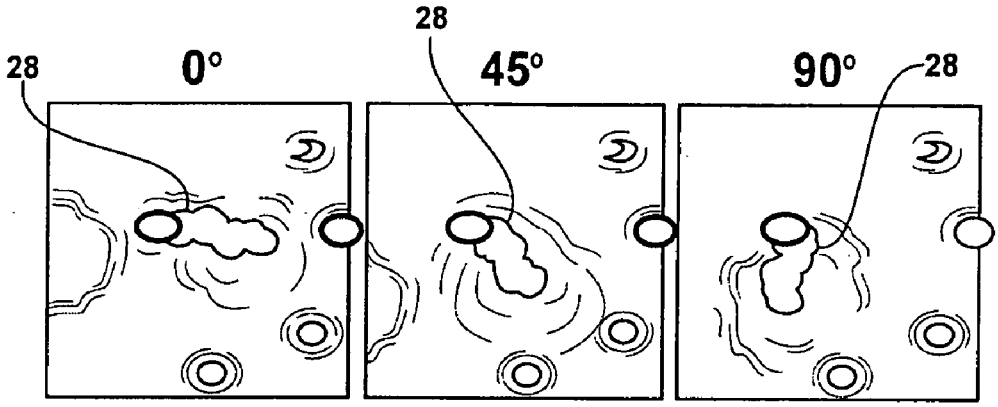

FIG - 9A FIG - 9B FIG - 9C

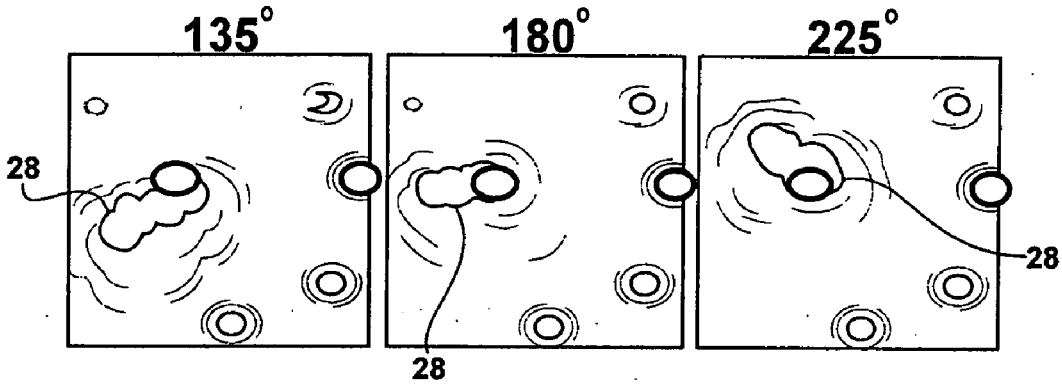

FIG - 9D FIG - 9E FIG - 9F

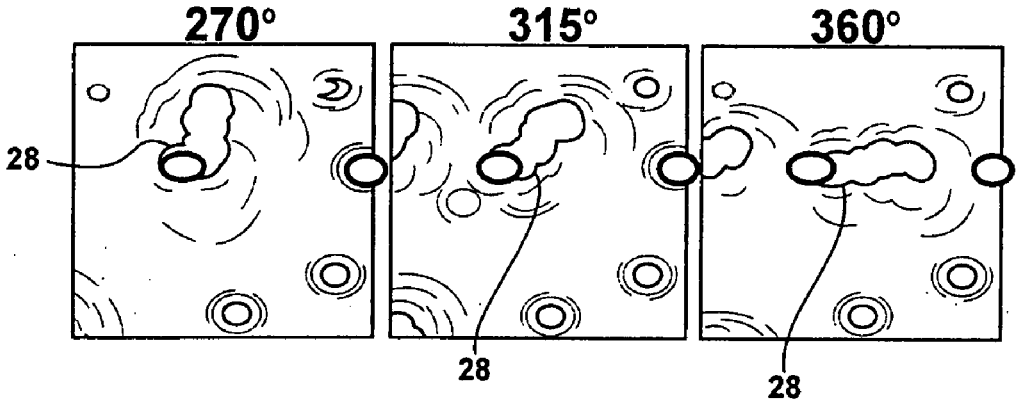

FIG - 9G FIG - 9H FIG - 9I