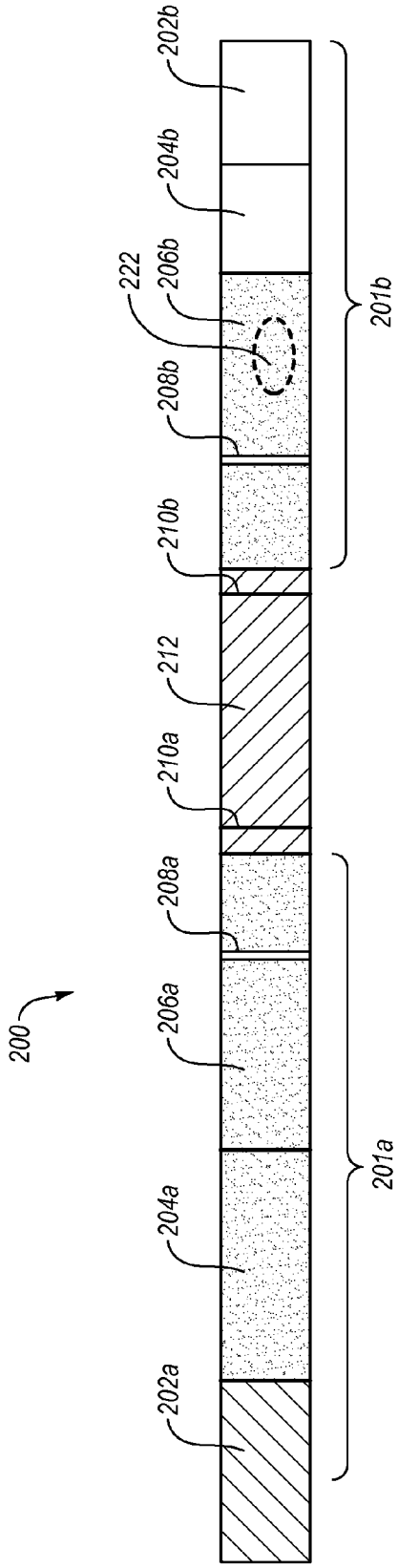
200
202a
204a
206a
208a
210a
212
210b
208b
222
206b
204b
202b
201a
201b

Fig. 2A

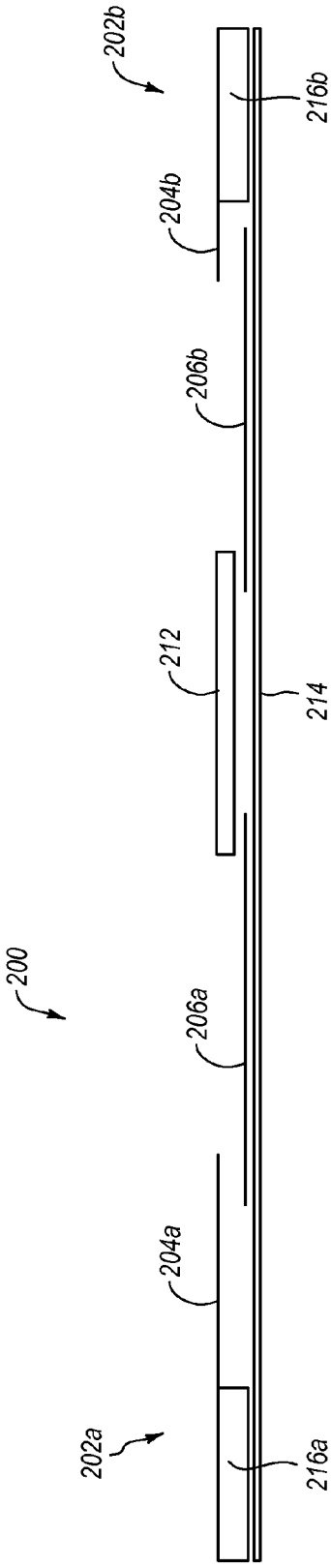
200
202a
204a
206a
212
214
206b
204b
202b
216a
216b

Fig. 2B