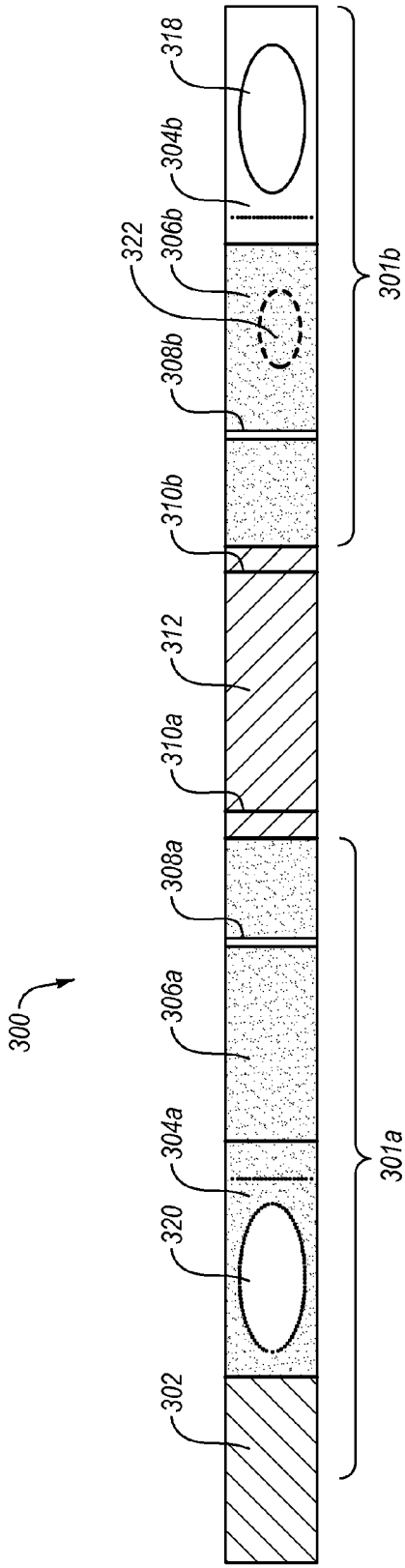
300
302
320
304a
306a
308a
310a
312
310b
308b
322
306b
304b
318
301a
301b

Fig. 3A

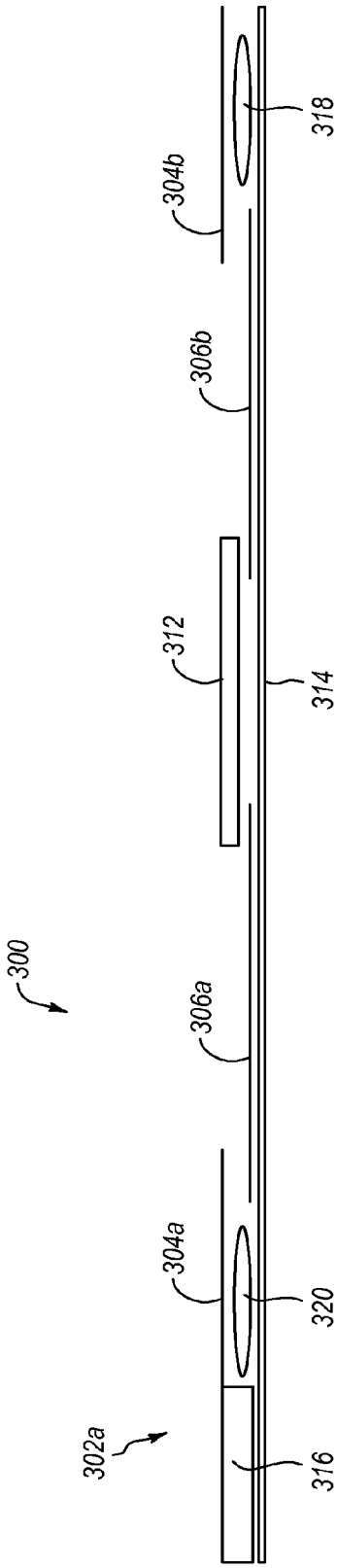
300
302a
316
304a
320
306a
312
314
306b
304b
318

Fig. 3B