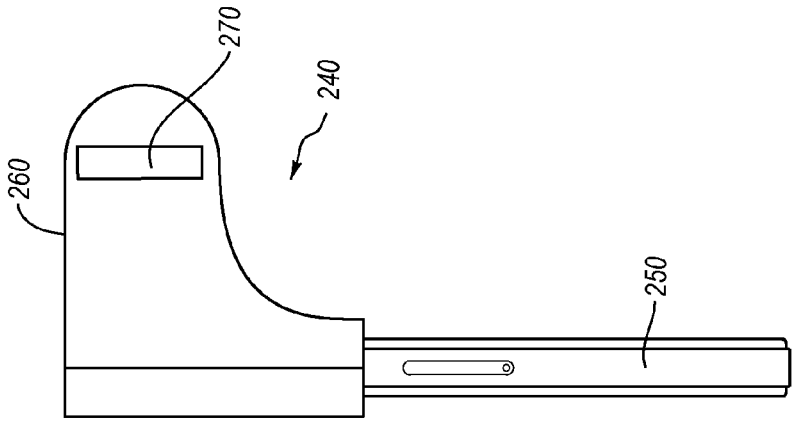

Fig. 4B

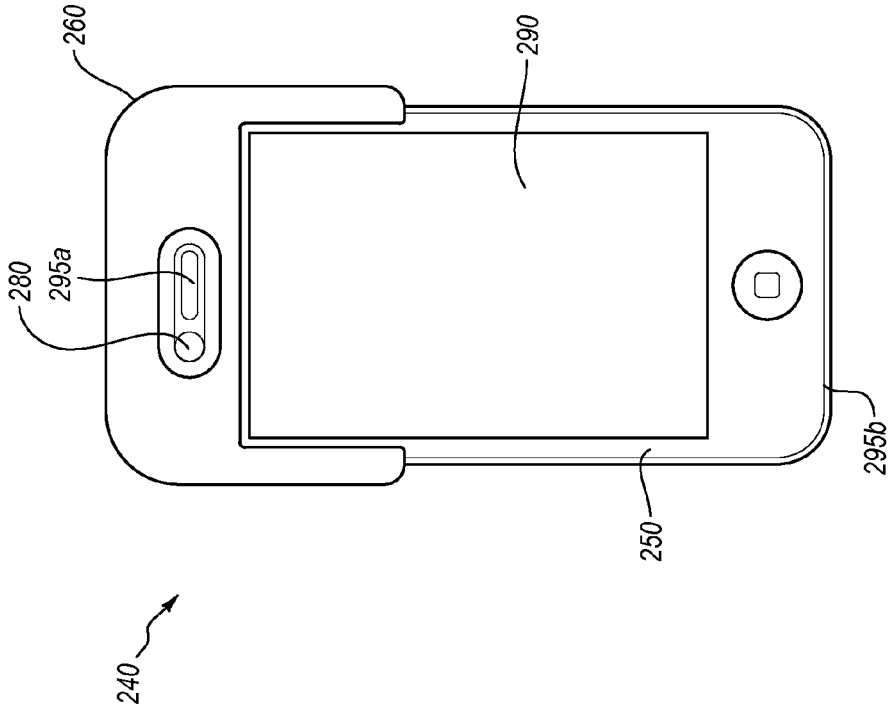

Fig. 4A