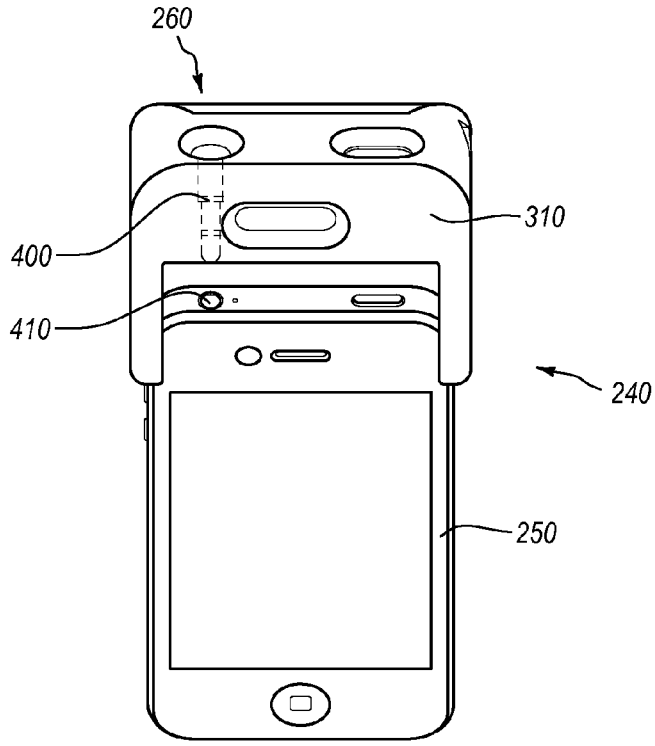

Fig. 6

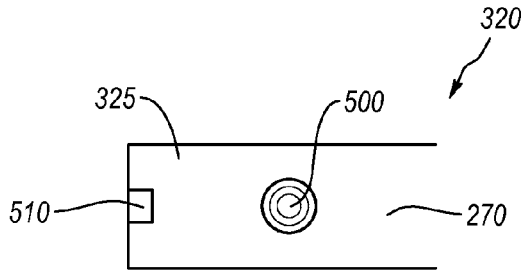

Fig. 7A

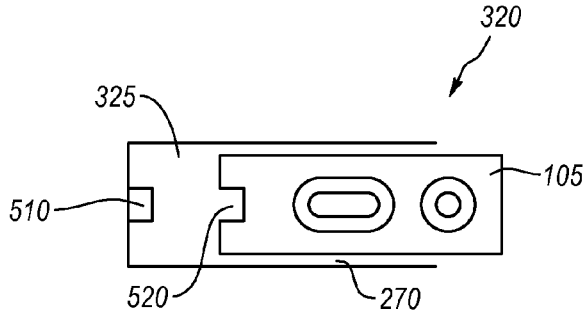

Fig. 7B