Figure 1

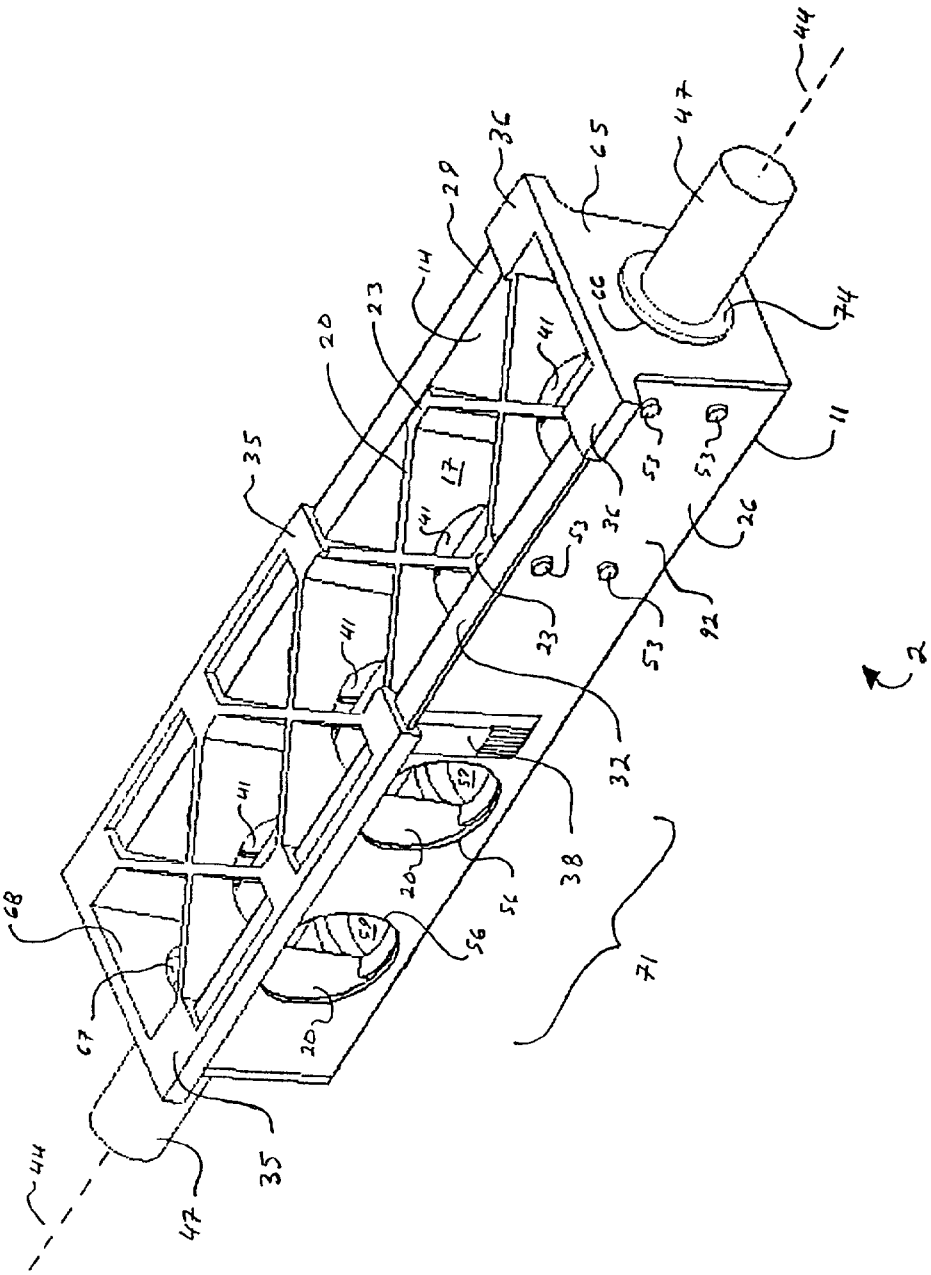
44
47
65
36
29
14
23
20
41
17
35
68
67
35
47
44
74
66
11
26
53
53
53
53
36
23
32
38
56
56
20
20
71
2