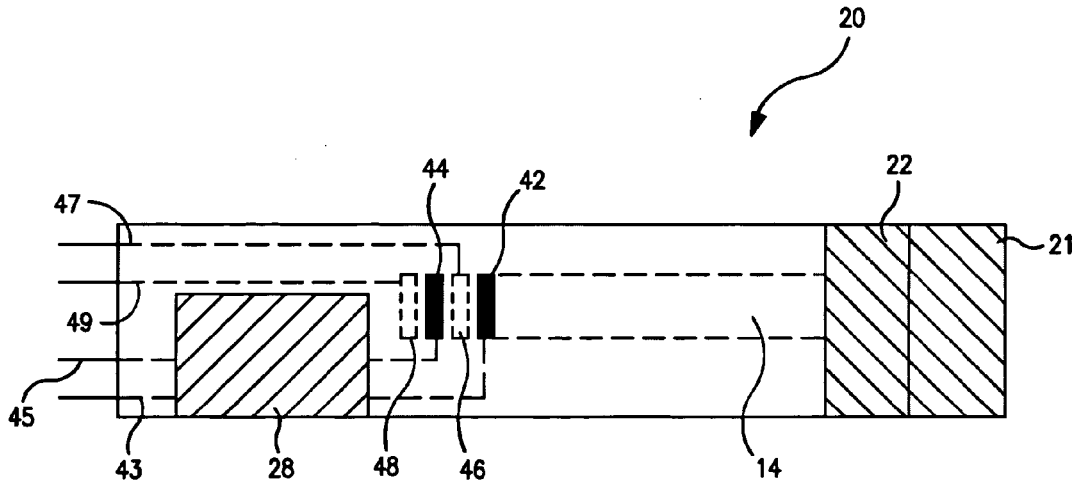

FIG. 4