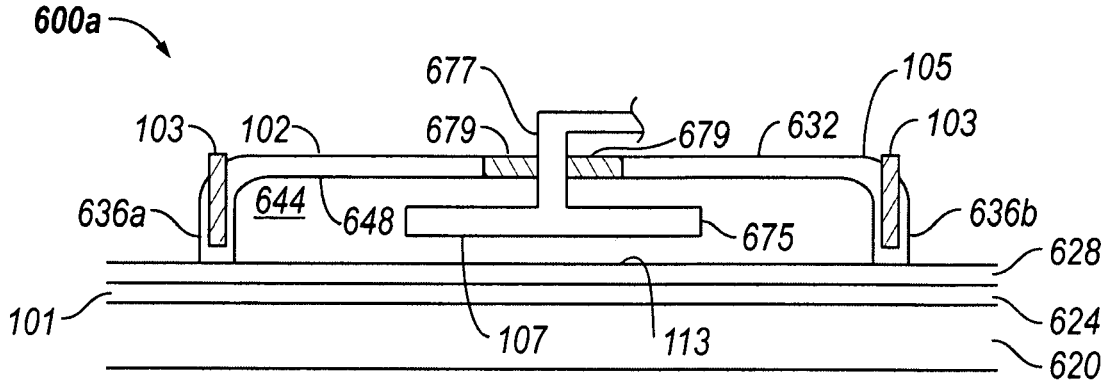

FIG. 13A

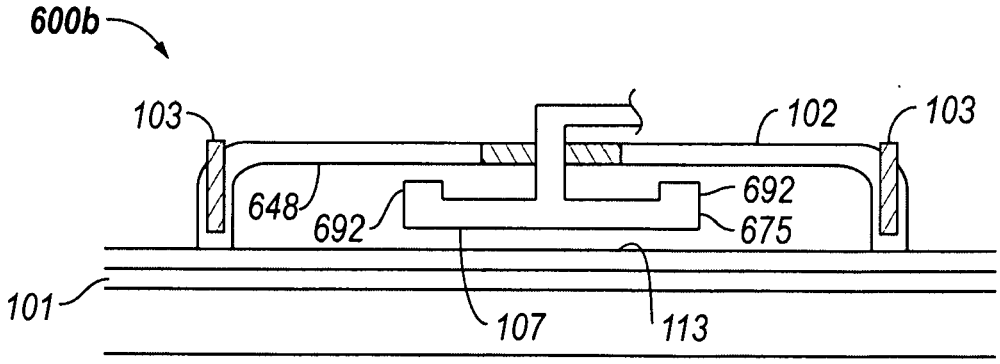

FIG. 13B