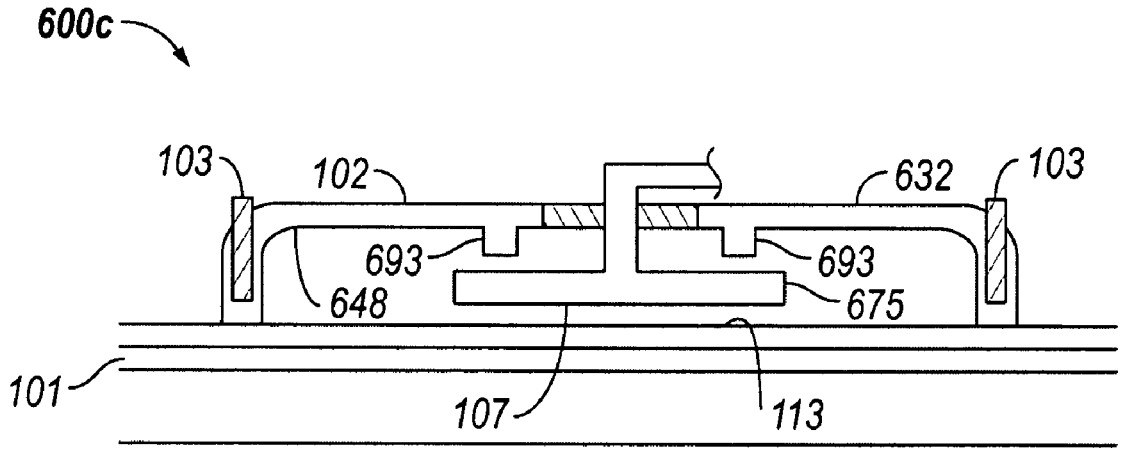

FIG. 13C

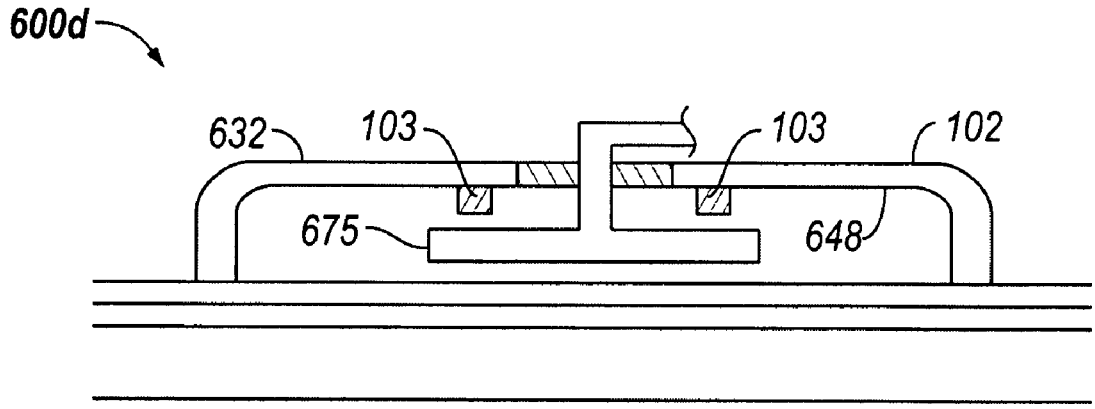

FIG. 13D