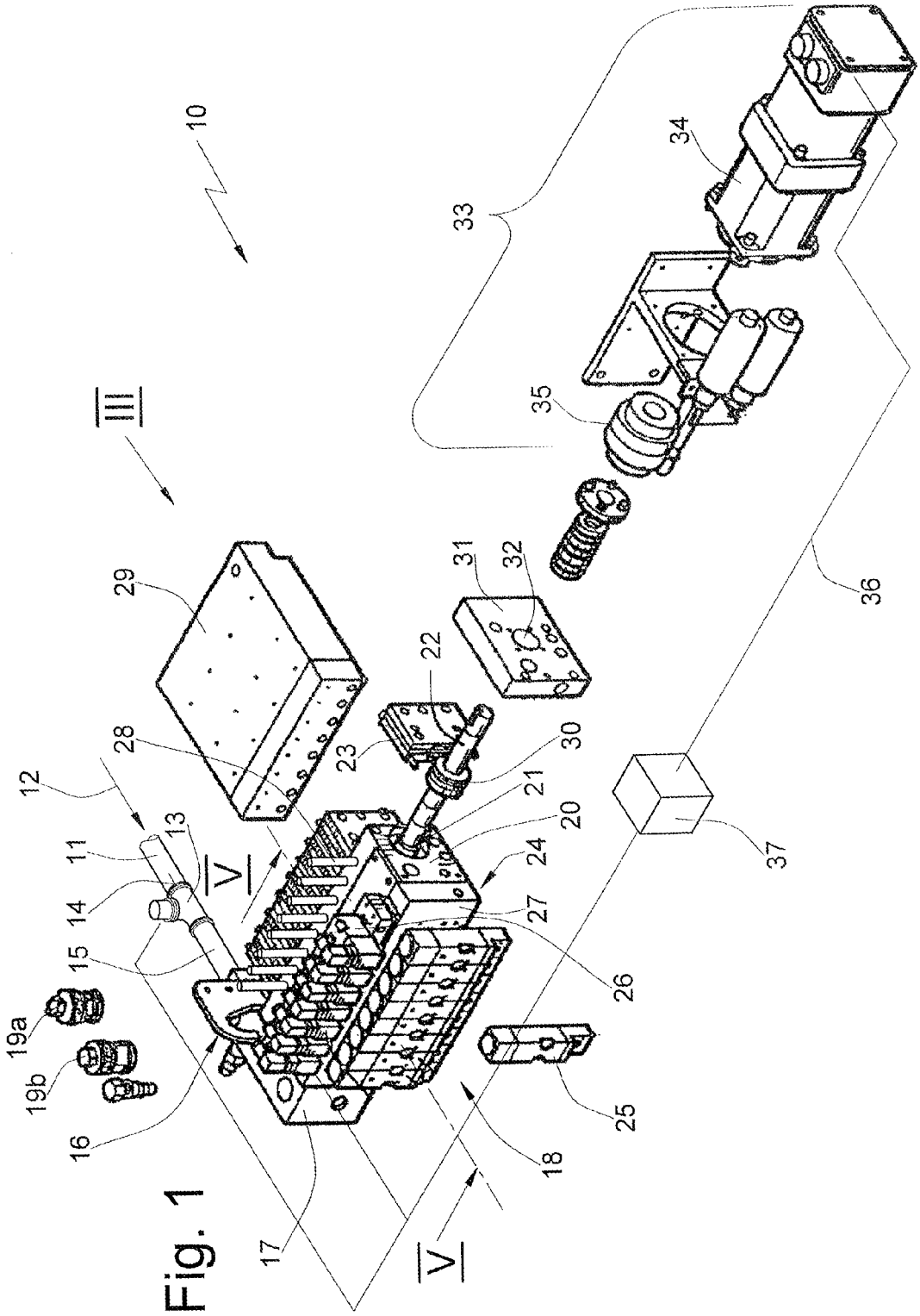
10
III
V
V
11
12
13
14
15
16
17
18
19a
19b
20
21
22
23
24
25
26
27
28
29
30
31
32
33
34
35
36
37

Fig. 1