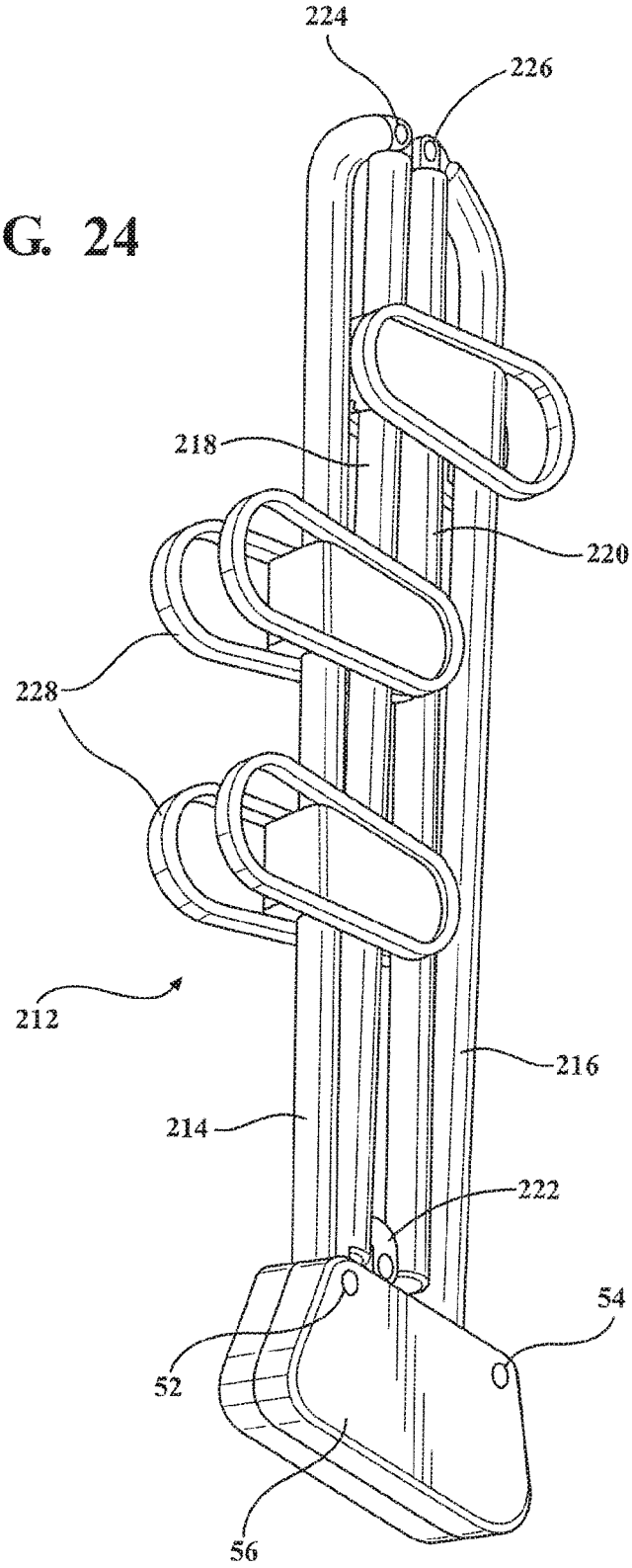FIG. 24