FIG. 2A

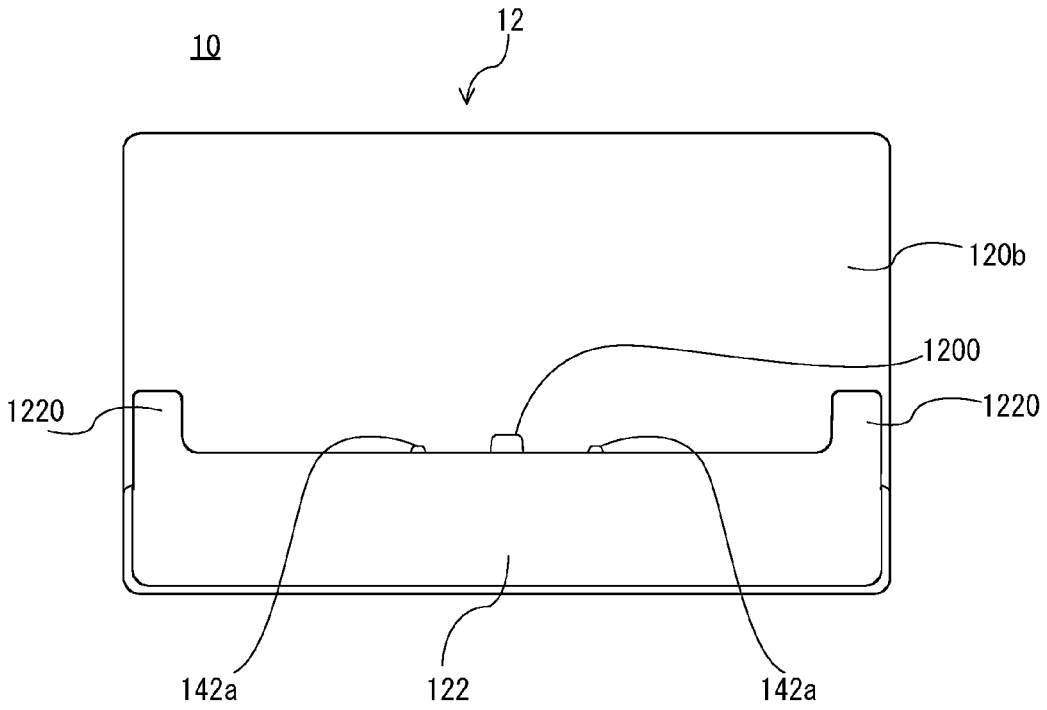
FRONT SIDE
10
12
120b
1200
1220
1220
142a
122
142a

FIG. 2B

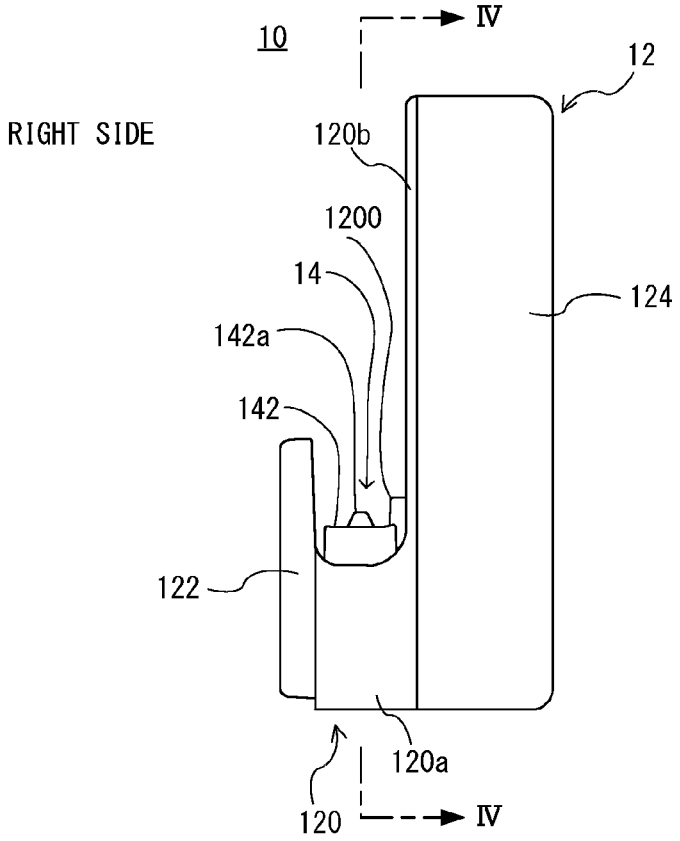
10
IV
12
RIGHT SIDE
120b
1200
14
124
142a
142
122
120a
120
IV