FIG. 8

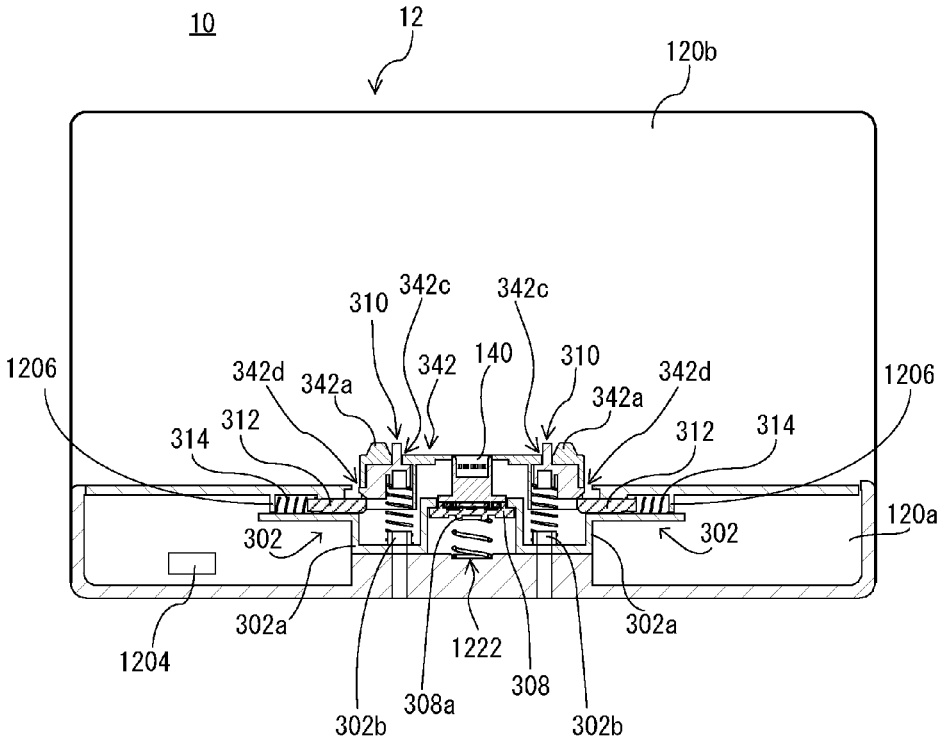
10
12
120b
310
342c
342c
1206
342d
342a
342
140
310
342d
342a
1206
314
312
312
314
120a
302
302
302a
302a
1204
1222
308
308a
302b
302b

FIG. 9

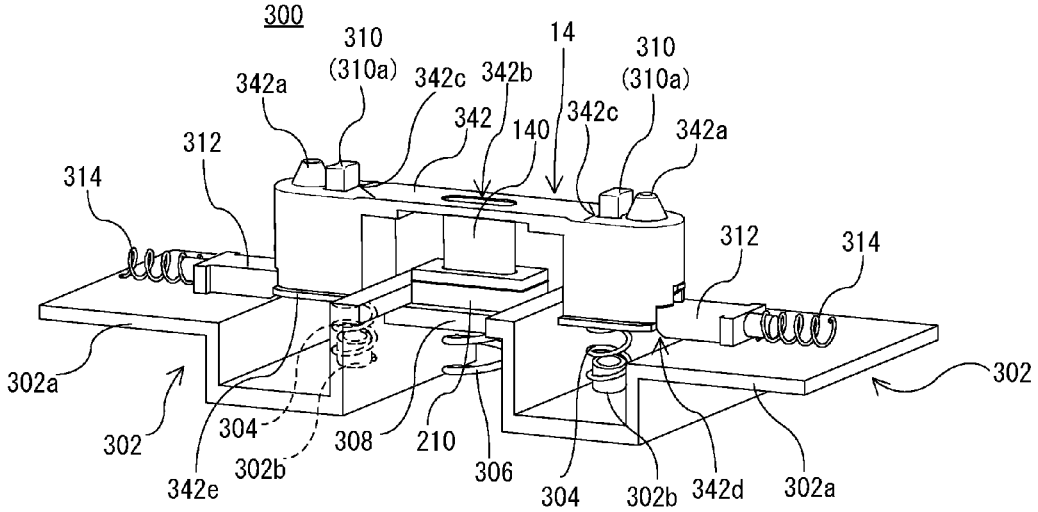
300
310
(310a)
342c
342b
14
310
(310a)
342a
342
140
342c
342a
312
314
312
314
302a
302
302
304
302b
308
210
306
304
302b
342d
302a
342e