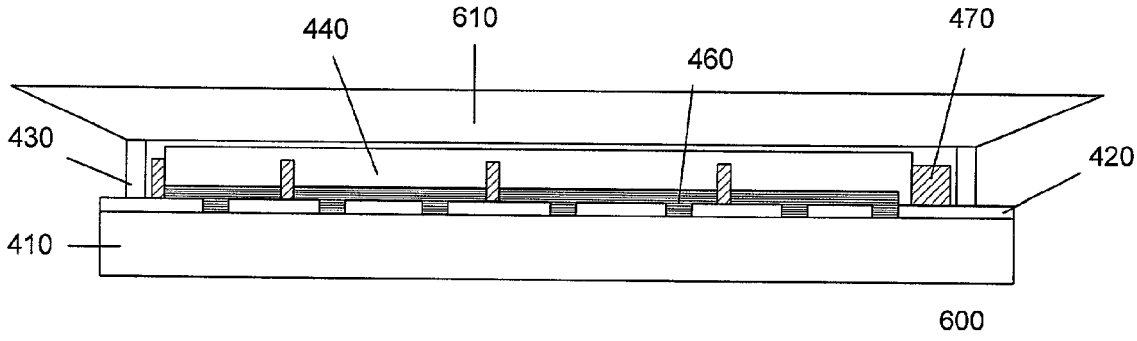

Fig. 6a

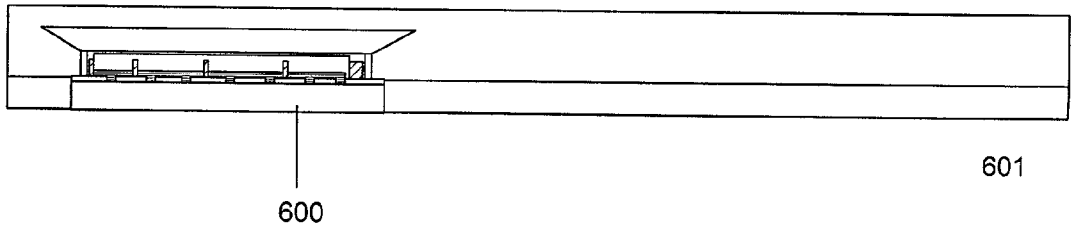

Fig. 6b