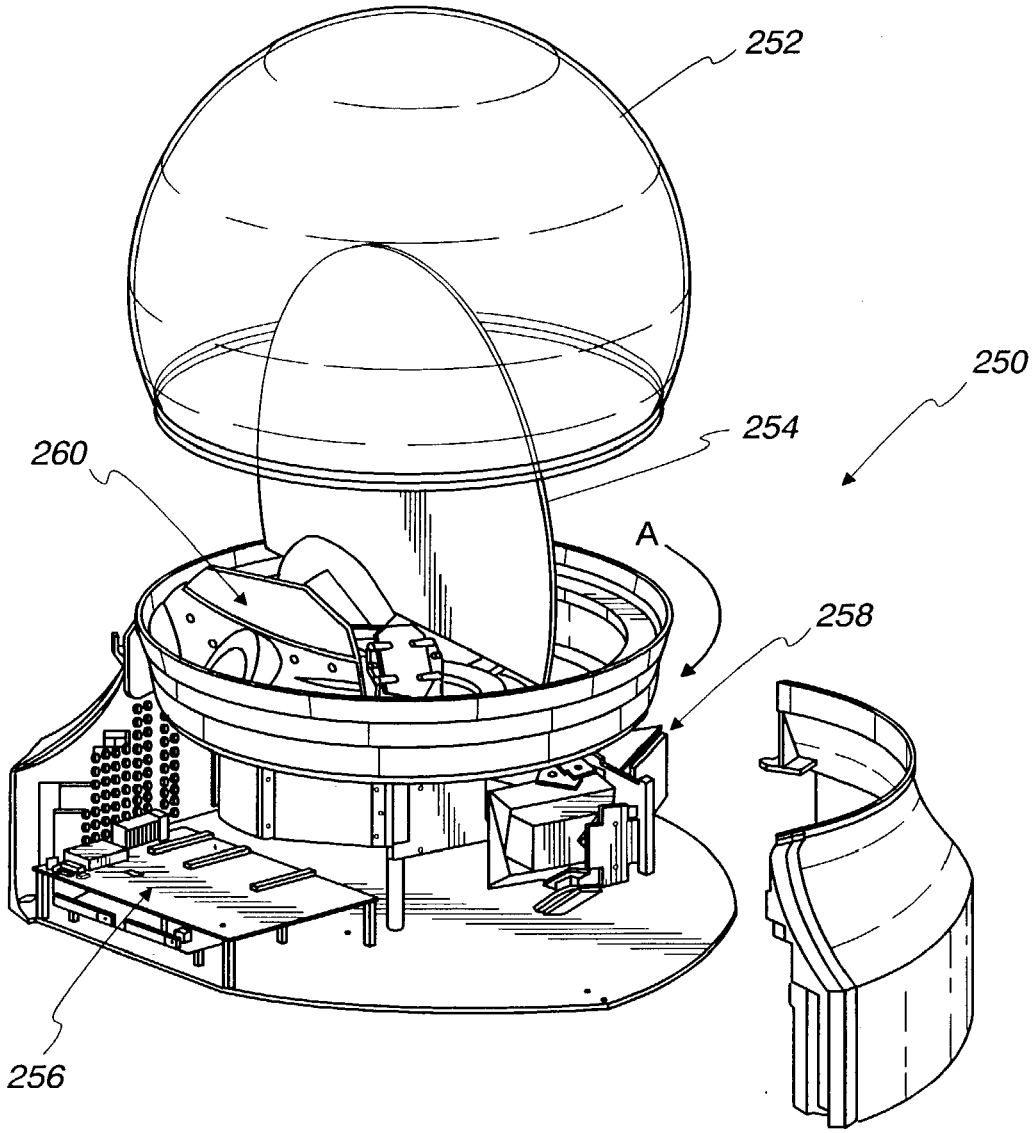Fig. 2b