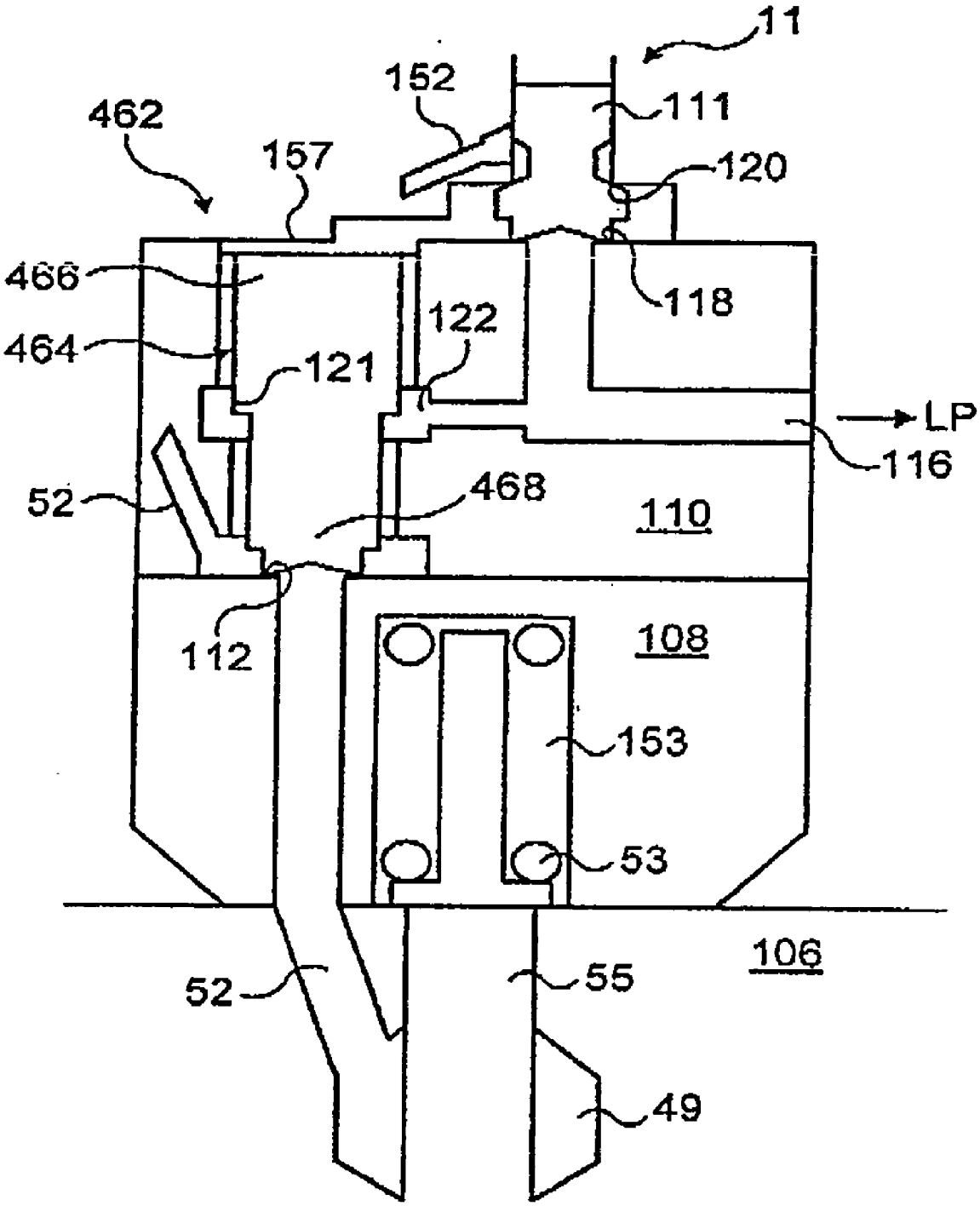
11
152
111
462
157
120
466
118
122
464
121
LP
116
52
468
110
112
108
153
53
106
52
55
49

FIG. 13