FIG. 3 (a)

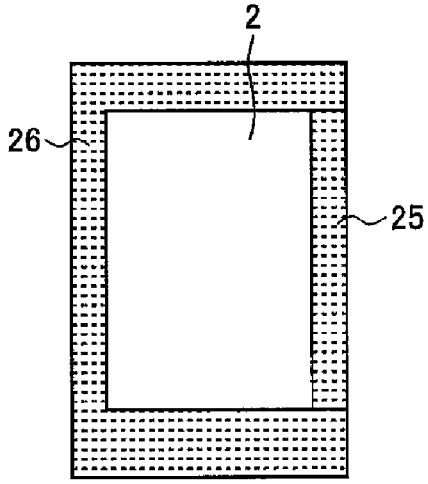

FIG. 3 (b)

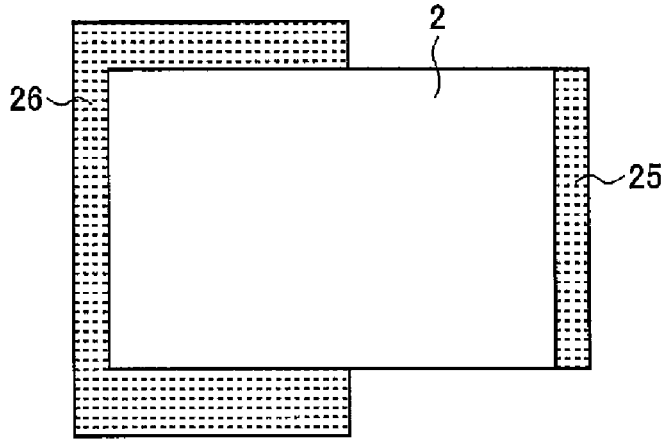

FIG. 3 (c)

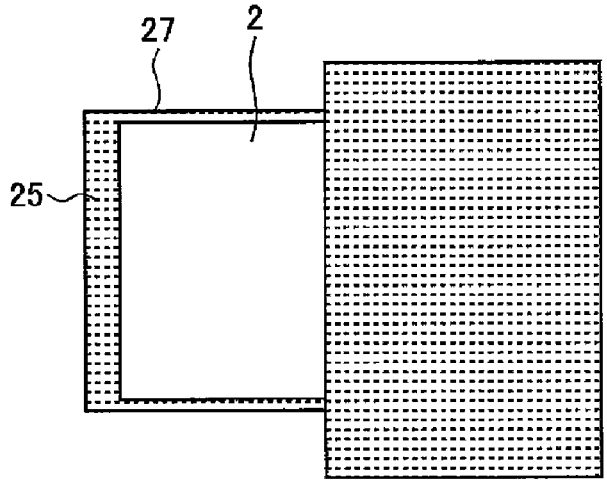
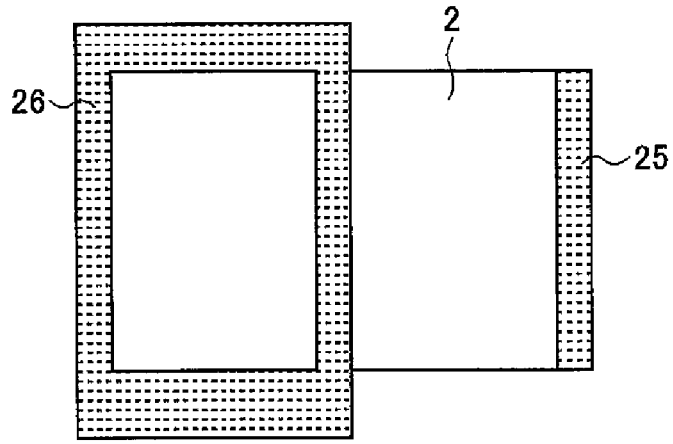
FIG. 3 (d)