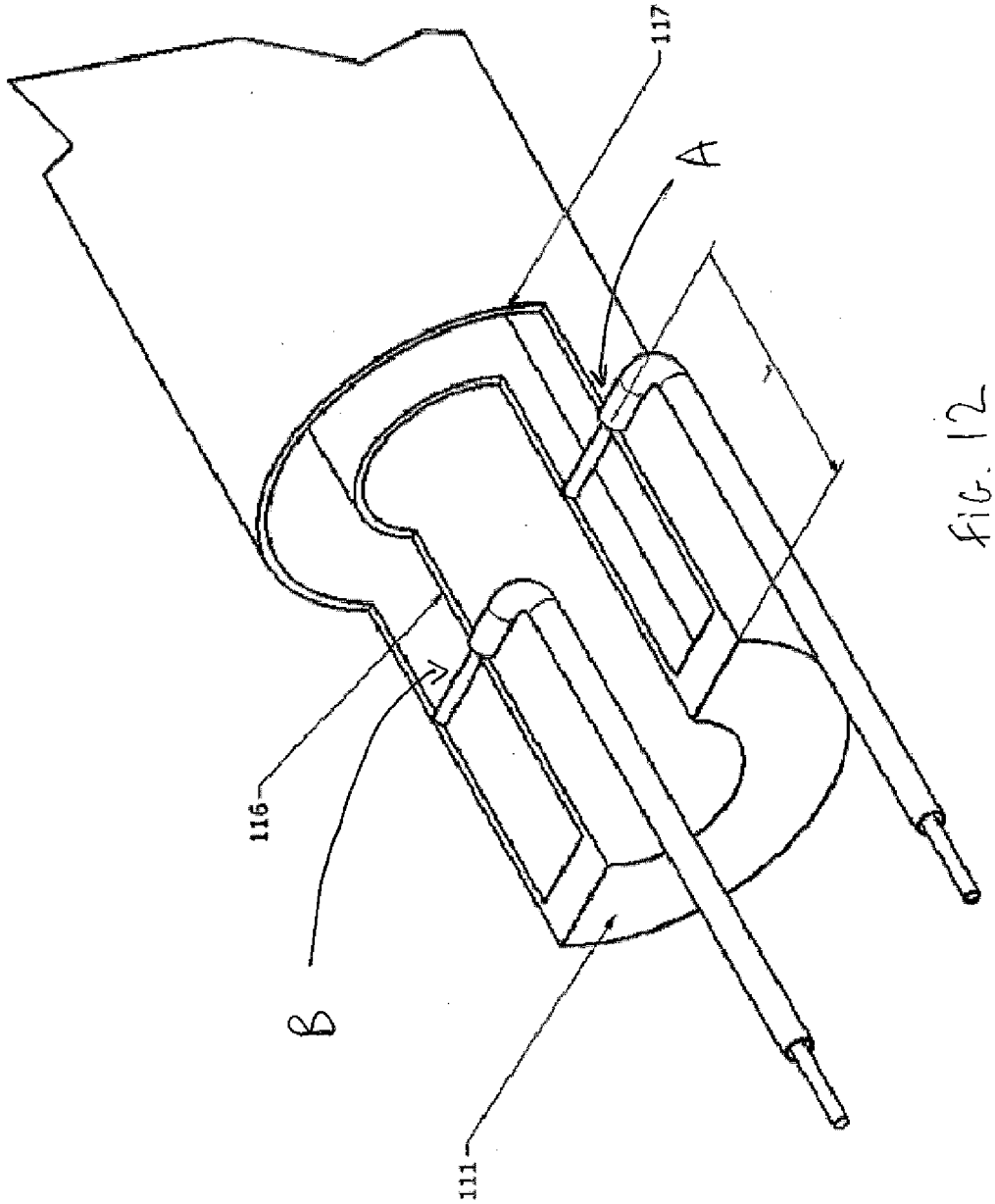

fig. 12