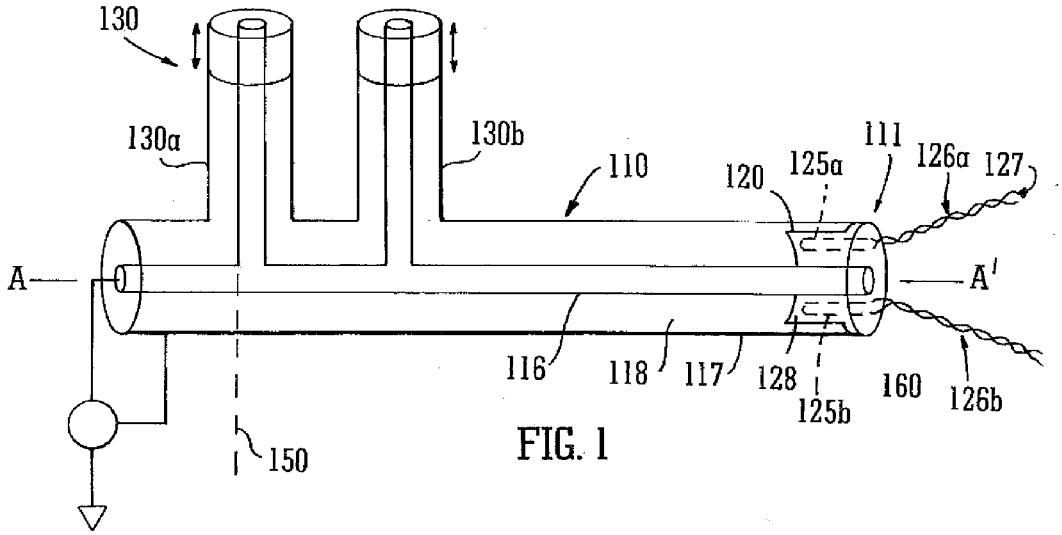


FIG. 1

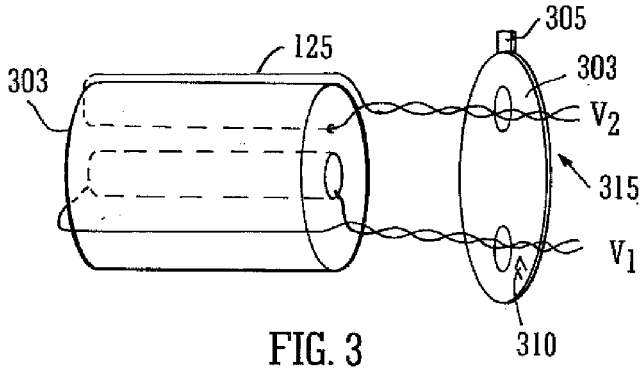


FIG. 3

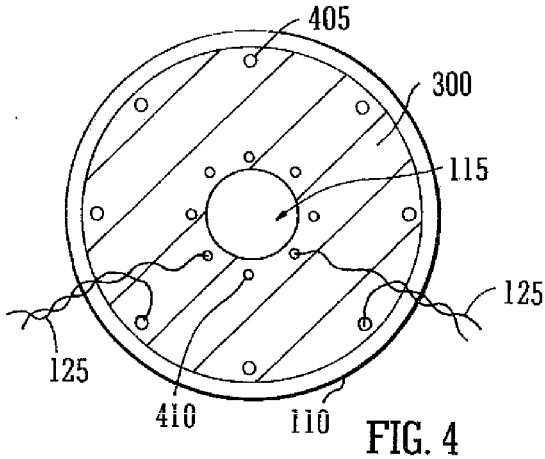


FIG. 4