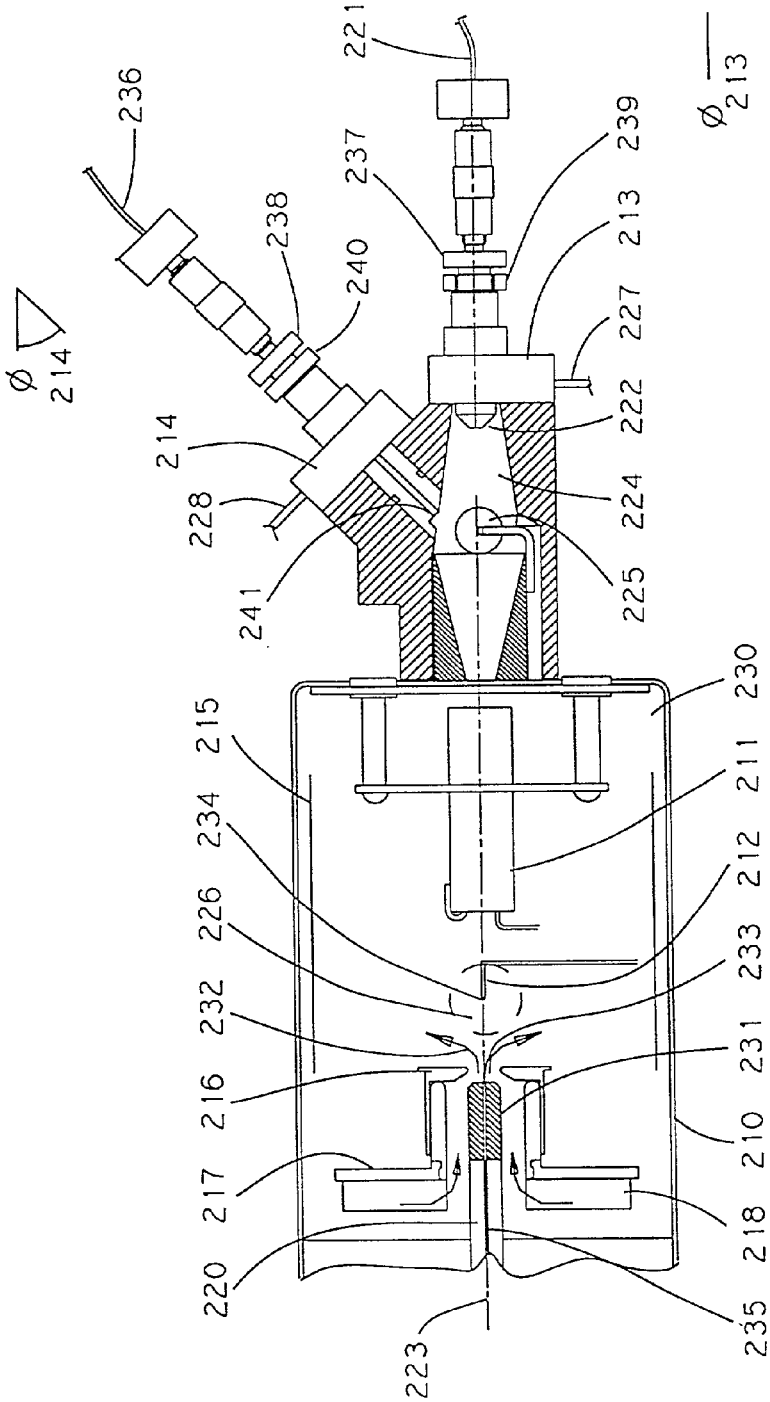
221
236
237
239
213
238
240
227
222
214
228
224
225
241
230
215
211
234
212
226
233
232
231
216
210
217
218
220
235
223
Ø 214
Ø 213

FIGURE 9