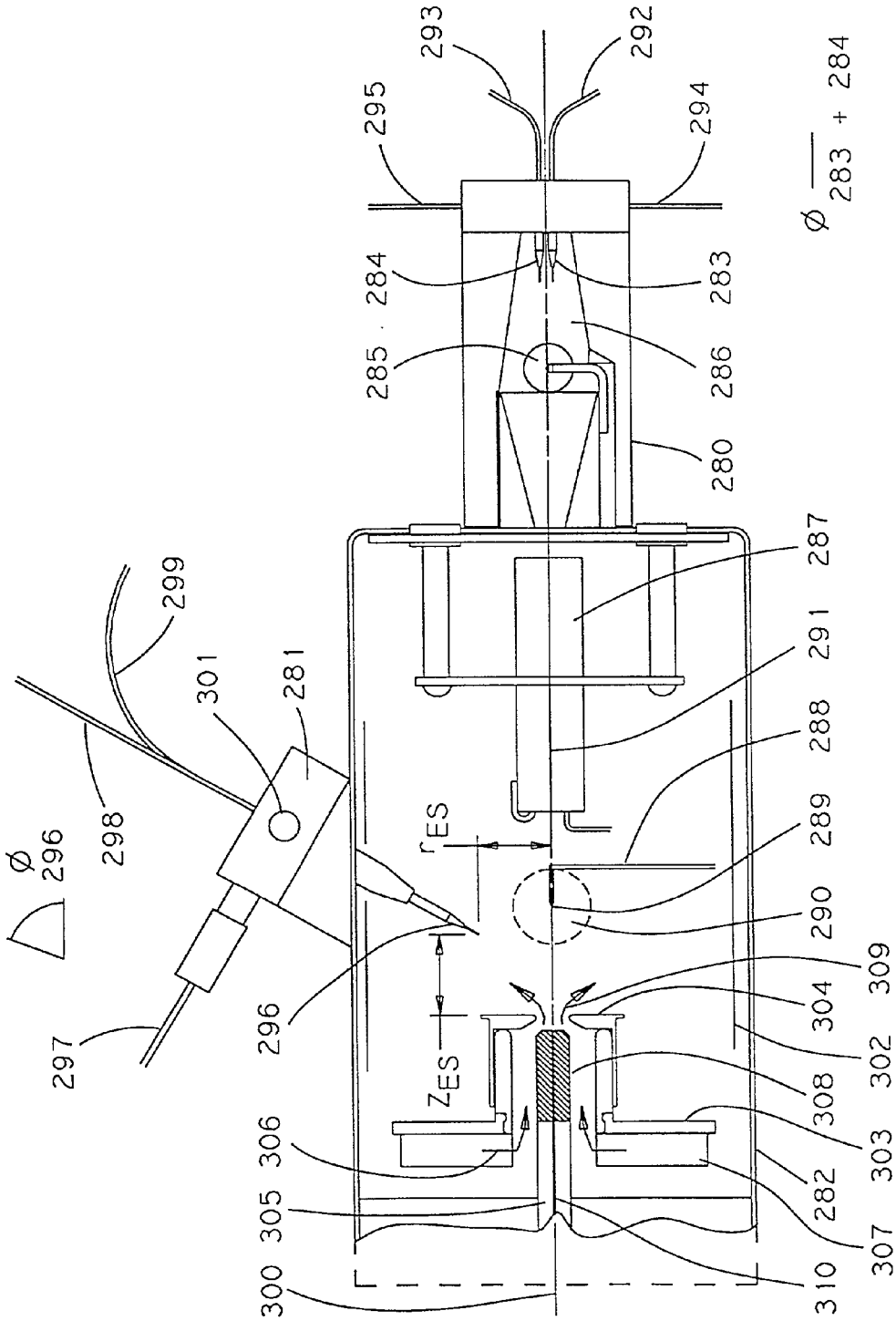
293
292
295
294
Ø 283 + 284
284
283
285
286
280
287
299
291
301
281
288
298
Ø 296
r_{ES}
289
290
309
304
296
Z_{ES}
302
297
308
306
303
282
305
307
300
310

FIGURE 14