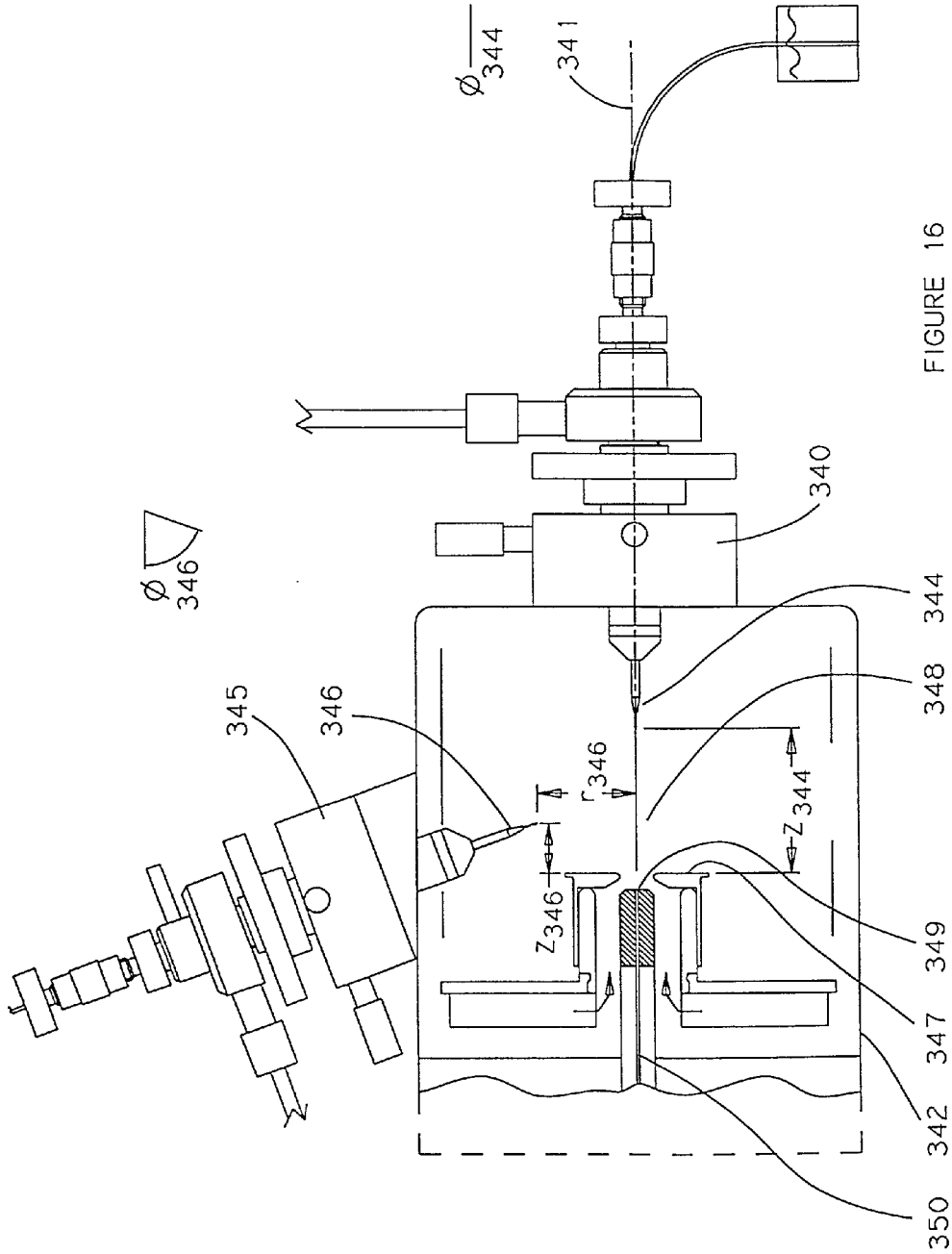
Ø344
341
Ø346
340
344
348
345
346
r346
Z344
Z346
349
347
342
350

FIGURE 16