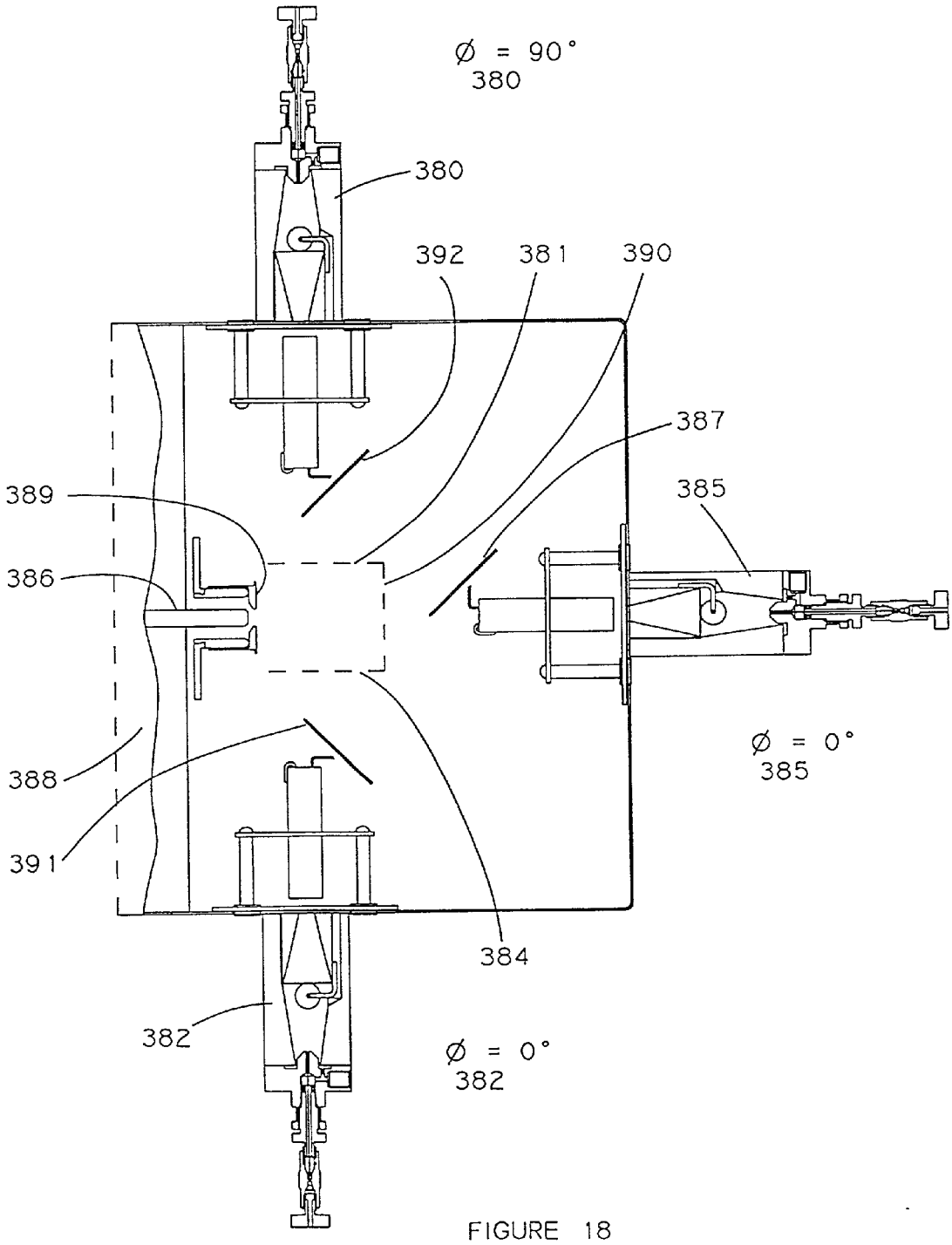
Ø = 90°
380
380
392
381
390
387
385
389
386
388
391
384
Ø = 0°
385
382
Ø = 0°
382

FIGURE 18