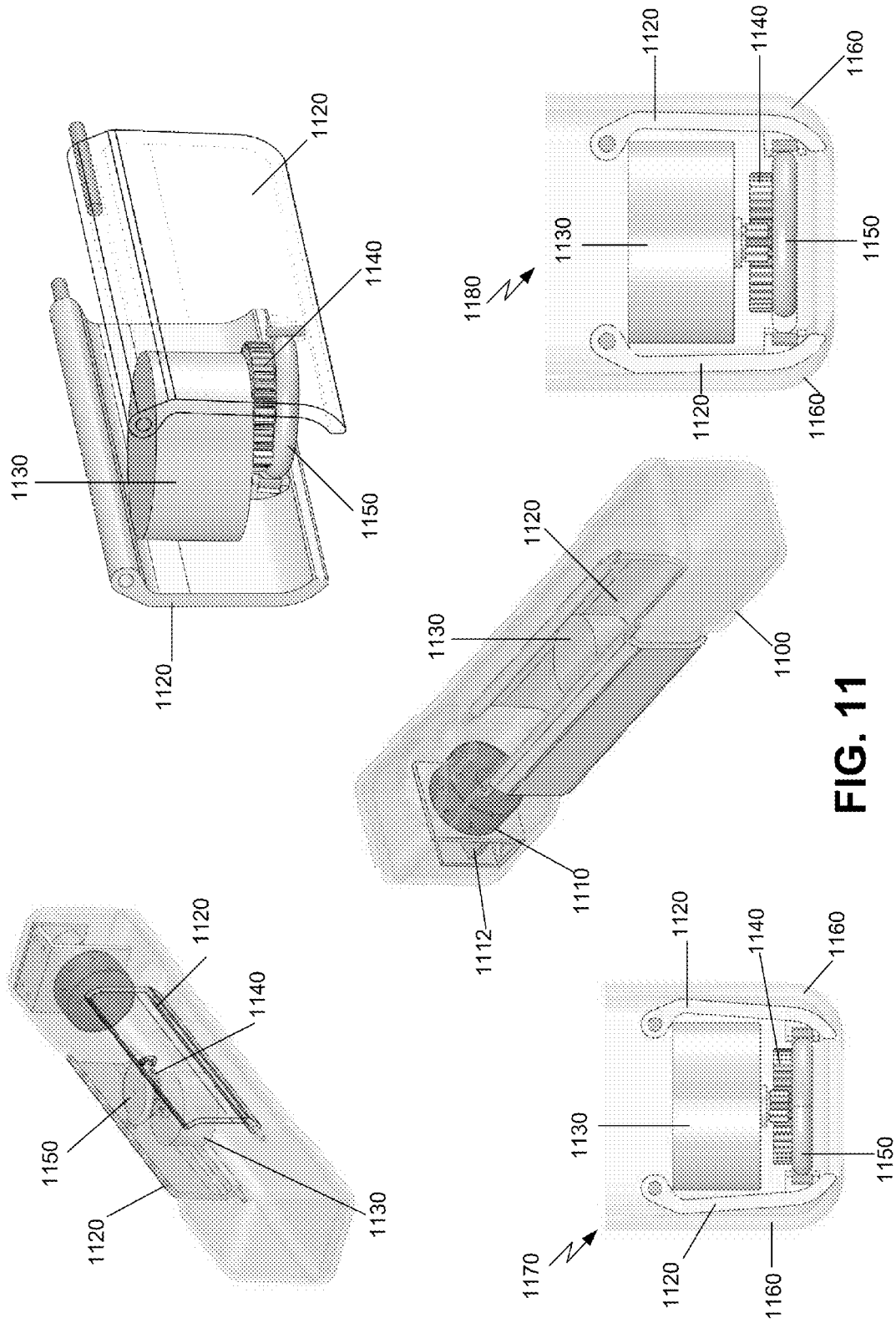
1120
1140
1130
1150
1120
1120
1140
1160
1130
1150
1180
1120
1160
1120
1130
1100
1110
1112
1120
1140
1150
1130
1120
1120
1140
1160
1130
1150
1170
1120
1160

FIG. 11