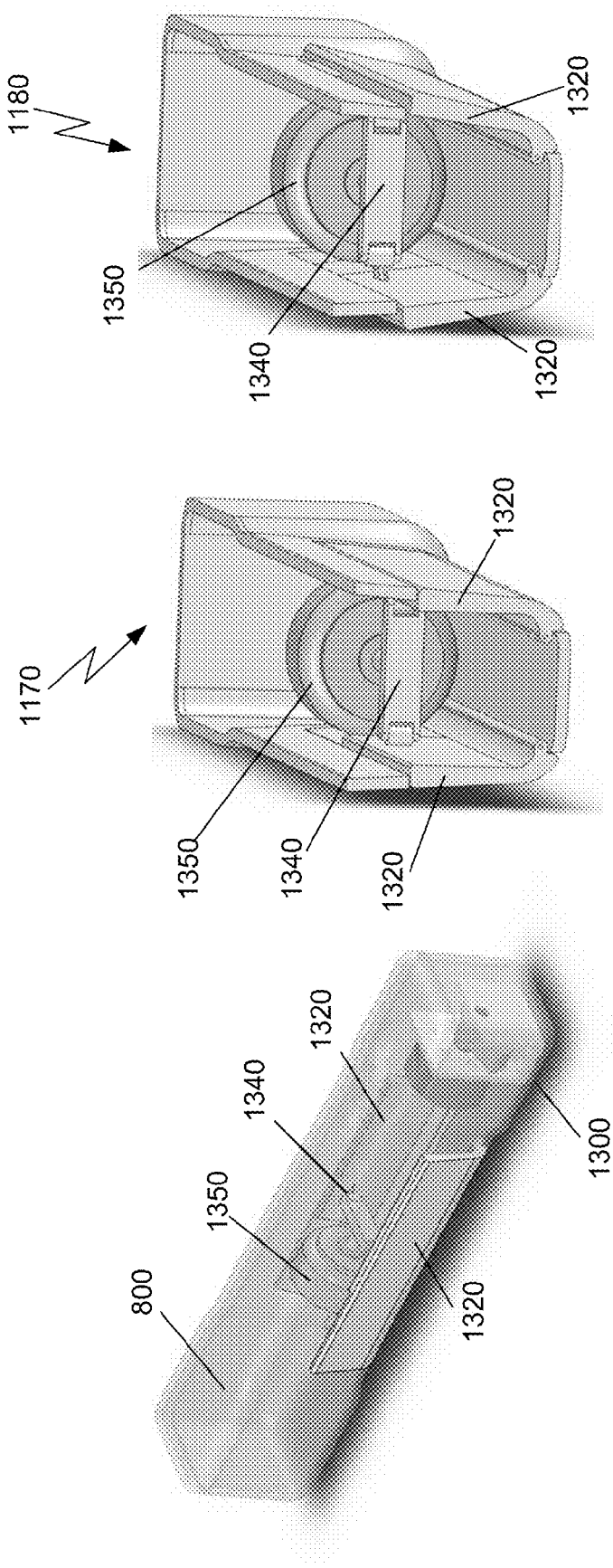
1180
1350
1340
1320
1320
1170
1350
1340
1320
1320
800
1350
1340
1320
1320
1300

FIG. 13