FIG 1A

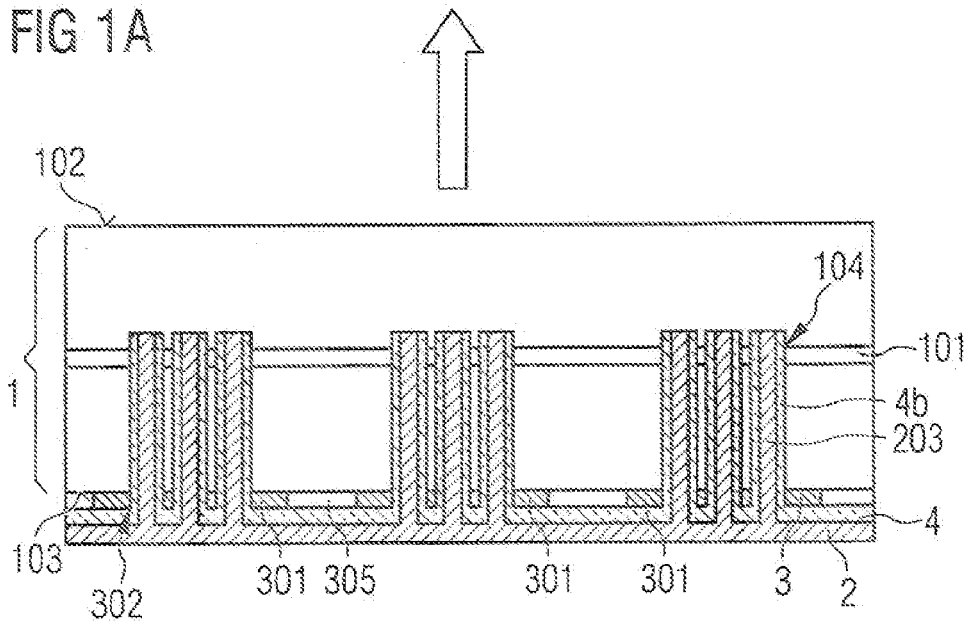
102
104
101
1
4b
203
4
103
302
301
305
301
301
3
2

FIG 1B

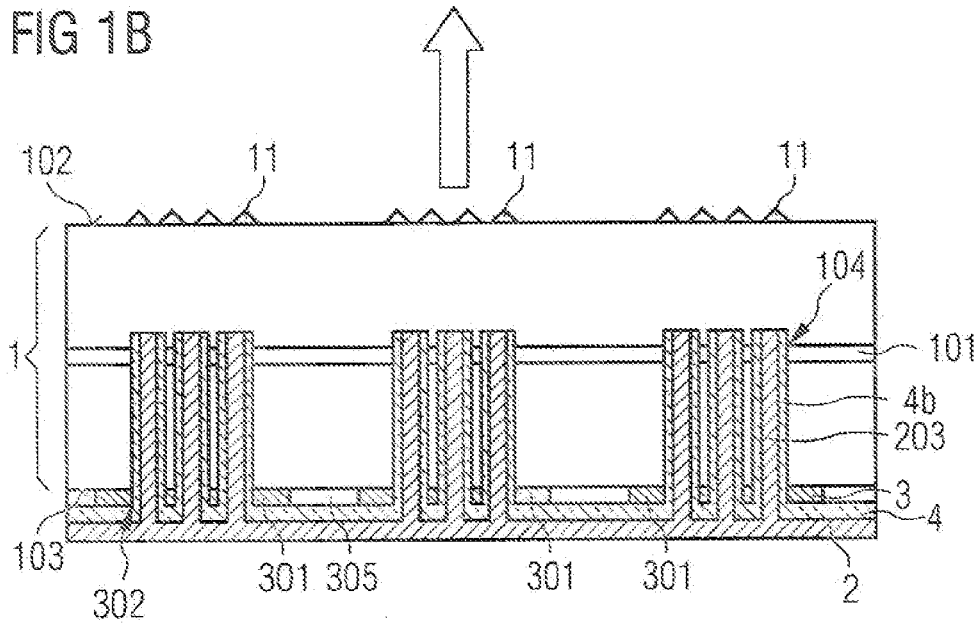
102
11
11
11
104
101
1
4b
203
3
4
103
302
301
305
301
301
2