Fig 1

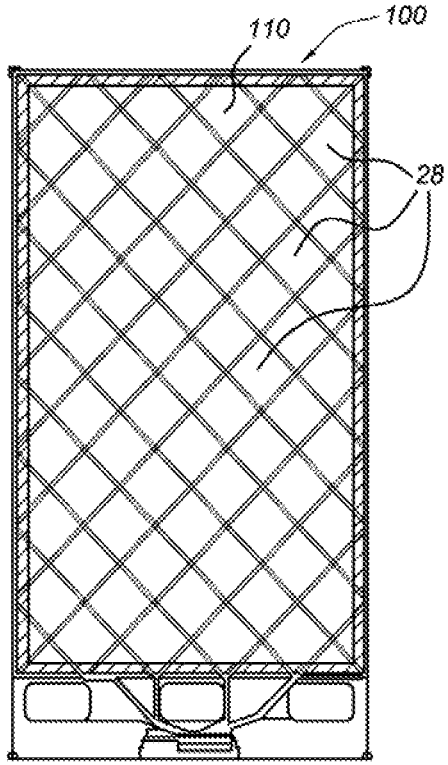
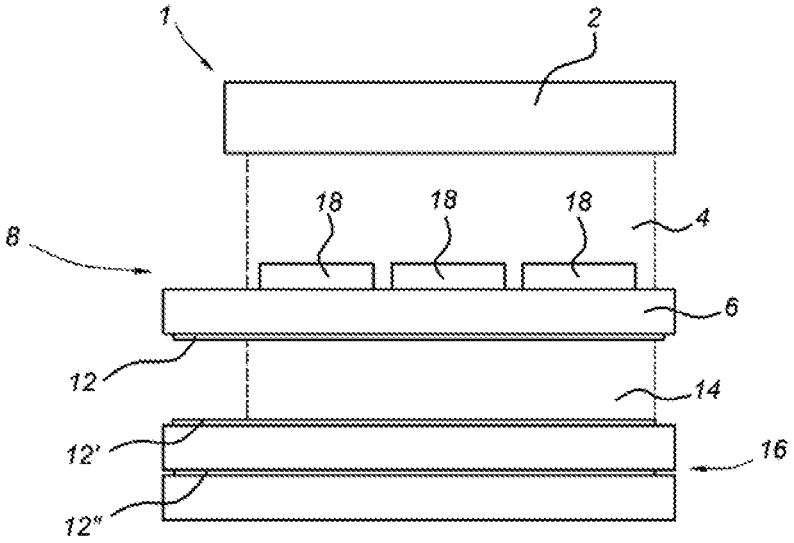
Fig 2a