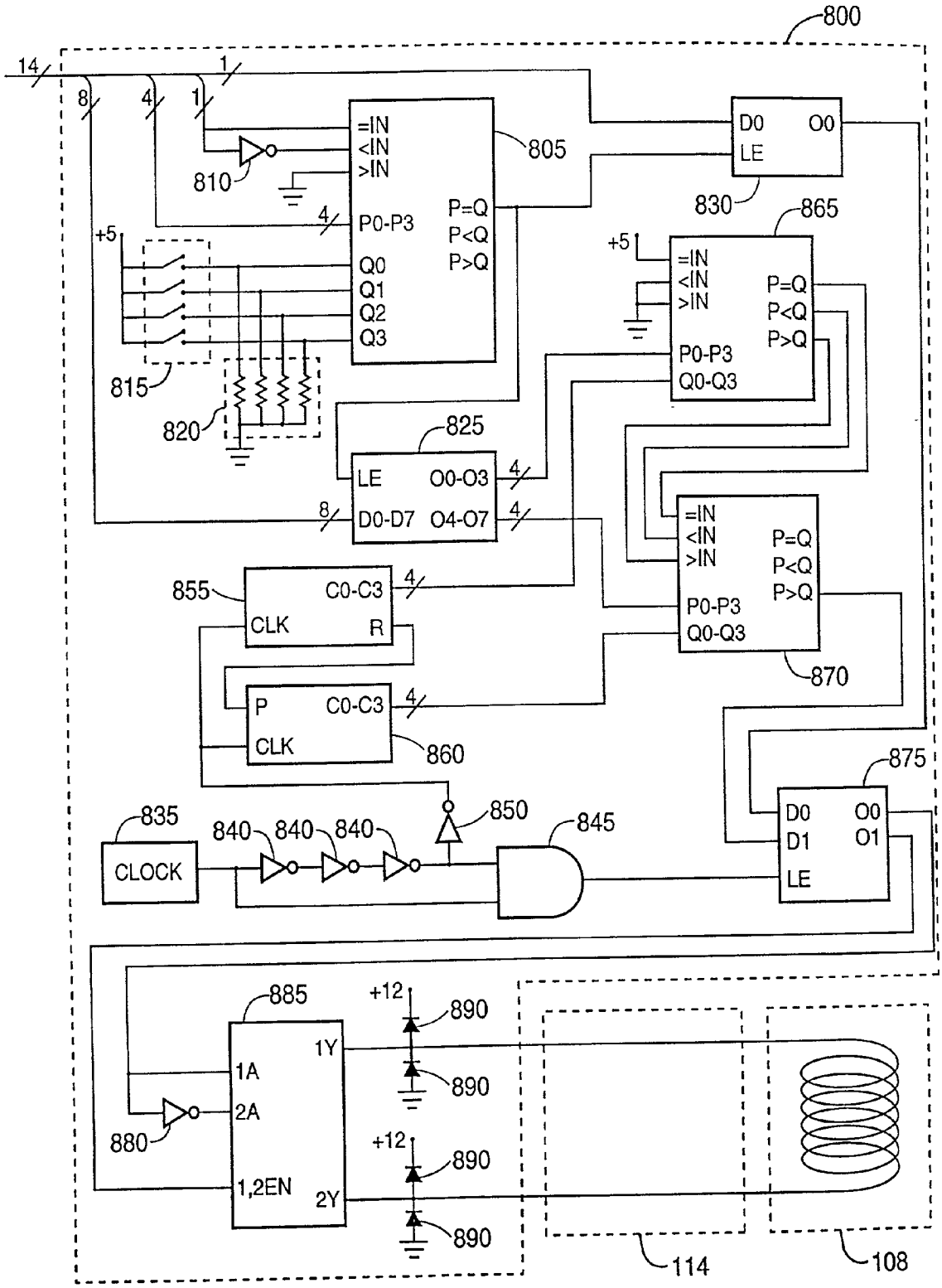
800
14
8
4
1
1
=IN
<IN
>IN
P0-P3
Q0
Q1
Q2
Q3
P=Q
P<Q
P>Q
805
810
D0
O0
LE
830
865
+5
=IN
<IN
>IN
P0-P3
Q0-Q3
P=Q
P<Q
P>Q
815
820
825
LE
O0-O3
D0-D7
O4-O7
855
C0-C3
CLK
R
P
C0-C3
CLK
860
870
875
D0
O0
D1
O1
LE
835
CLOCK
840
840
840
850
845
885
+12
890
1Y
1A
2A
880
1,2EN
2Y
114
108

FIG. 8