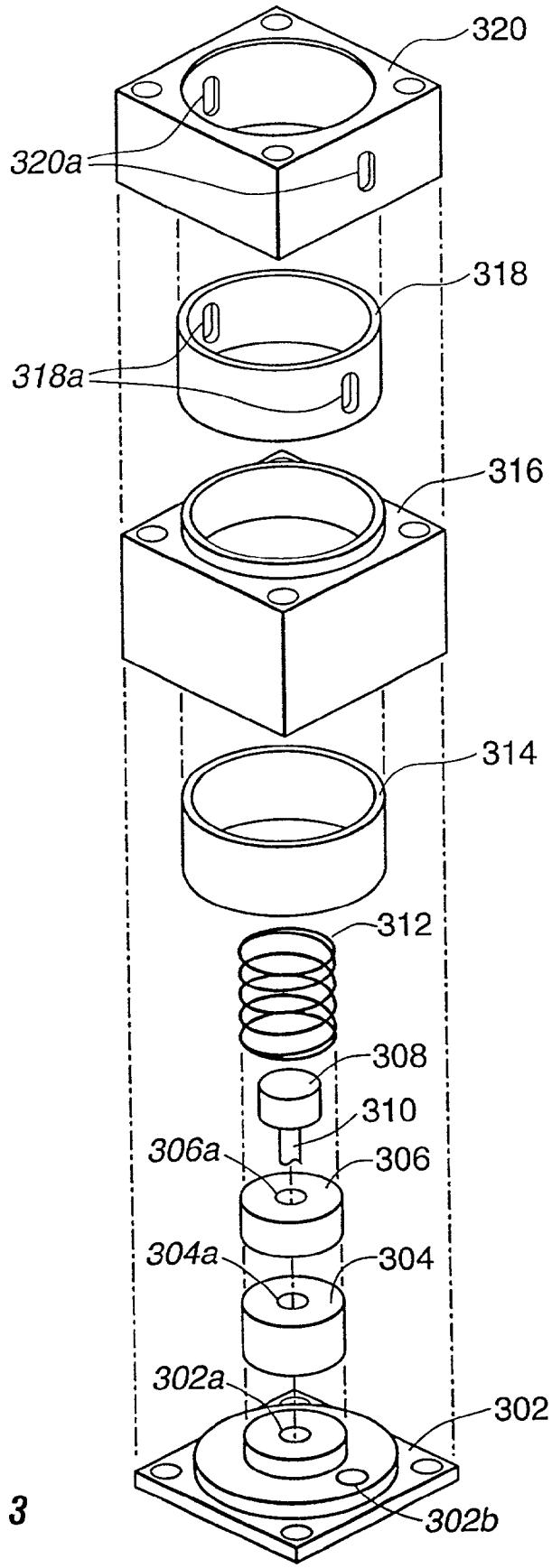
320
320a
318
318a
316
314
312
308
310
306a
306
304a
304
302a
302
302b

FIG. 3