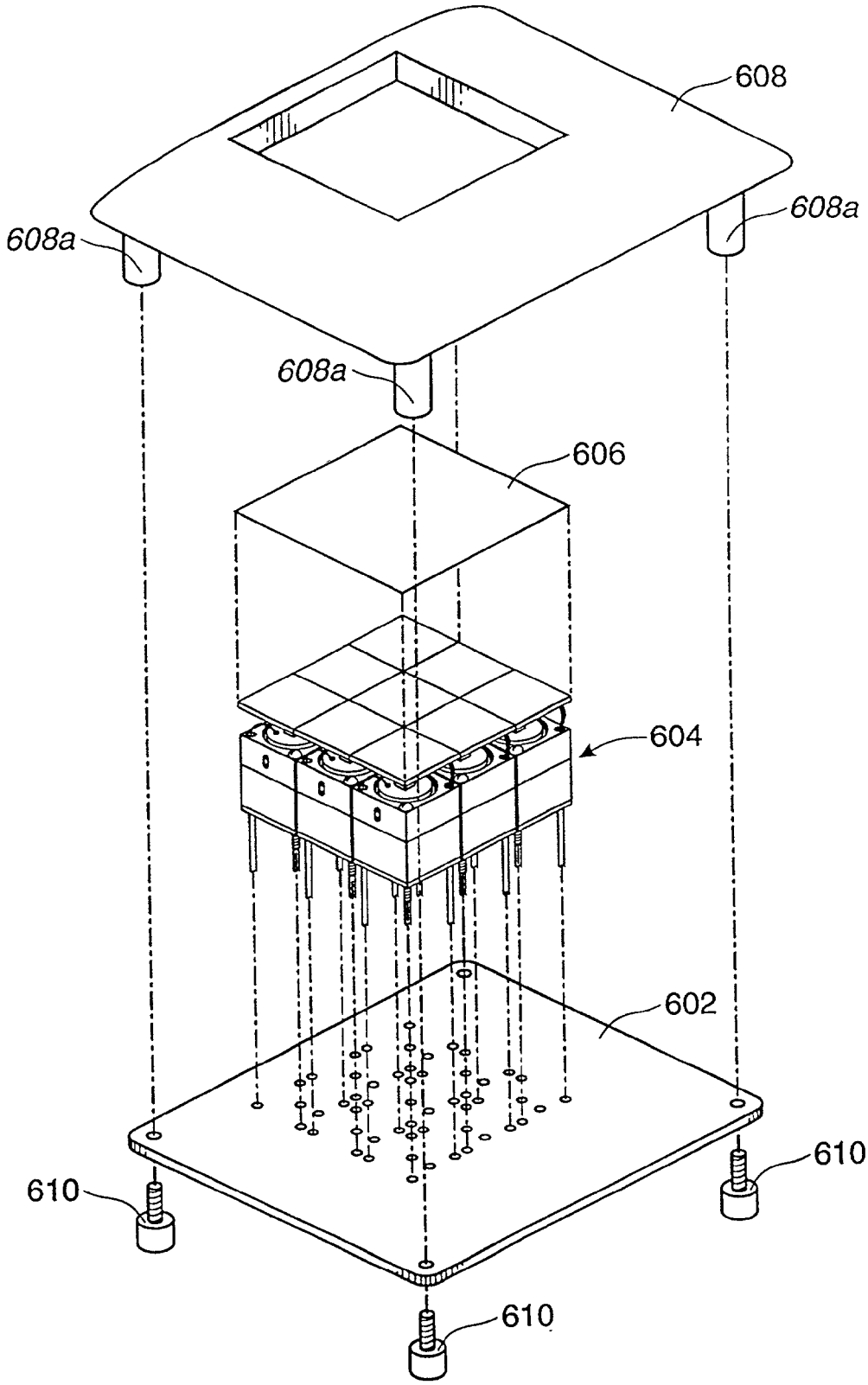

FIG. 6A