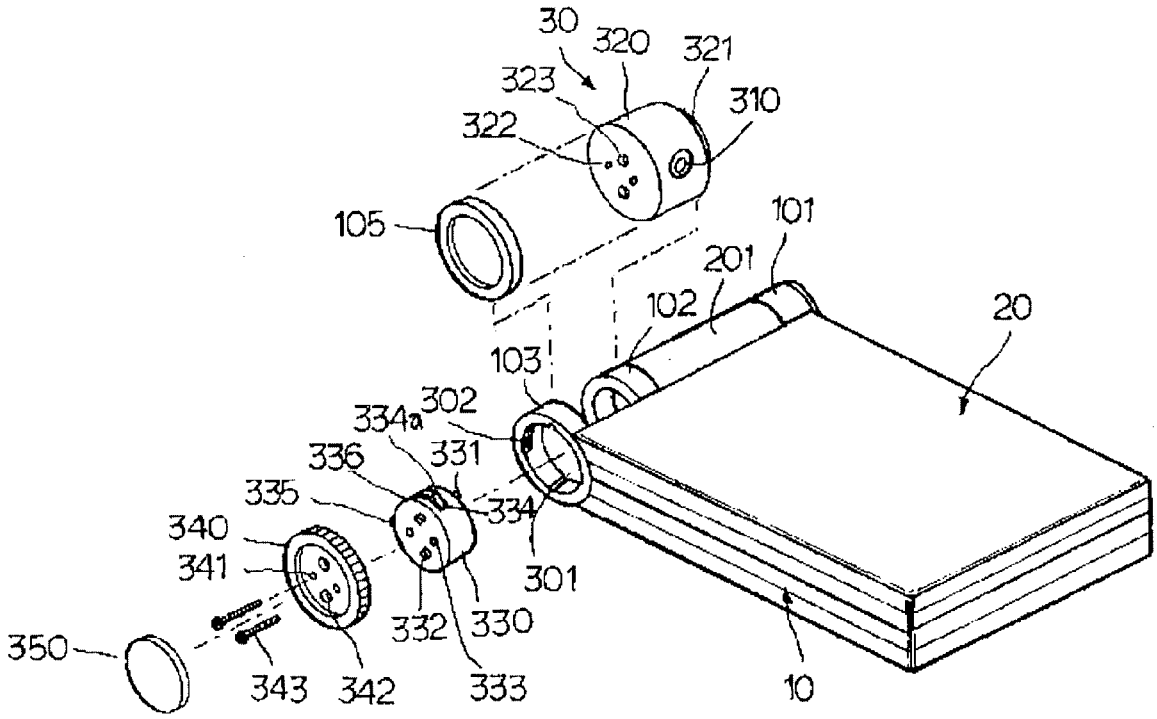
30
320
321
323
310
322
105
101
201
102
20
103
302
334a
336
331
335
334
340
341
301
332
330
350
343
342
333
10

FIG.3