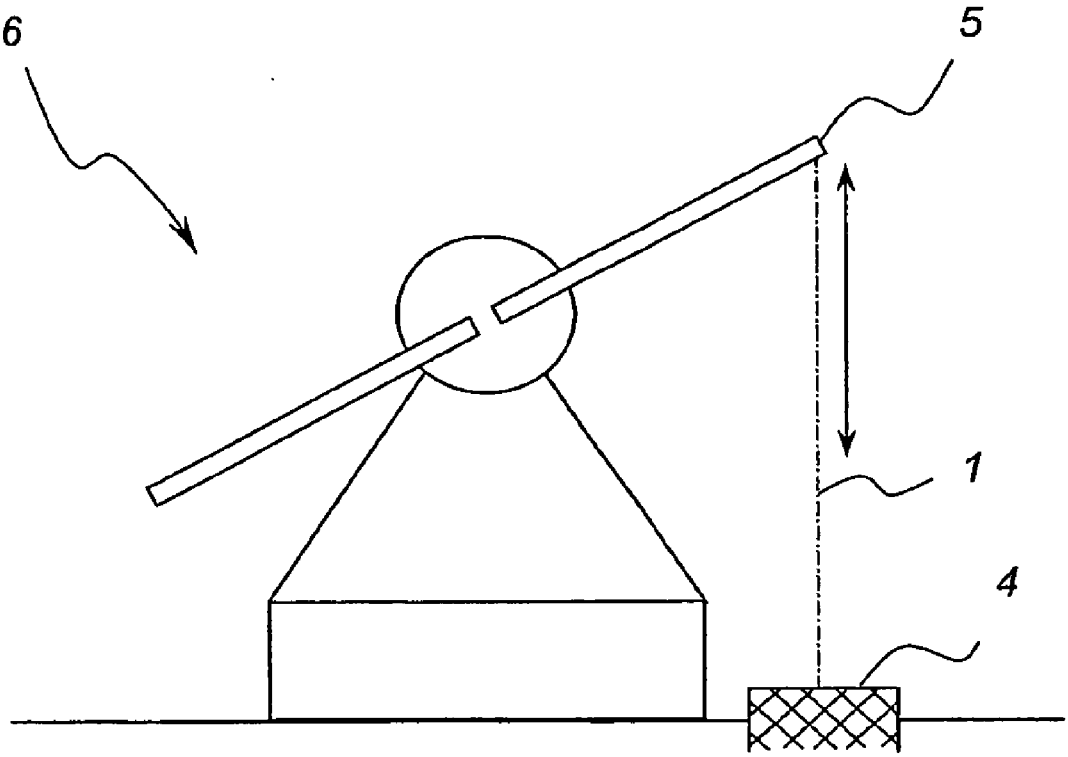

Fig. 2a