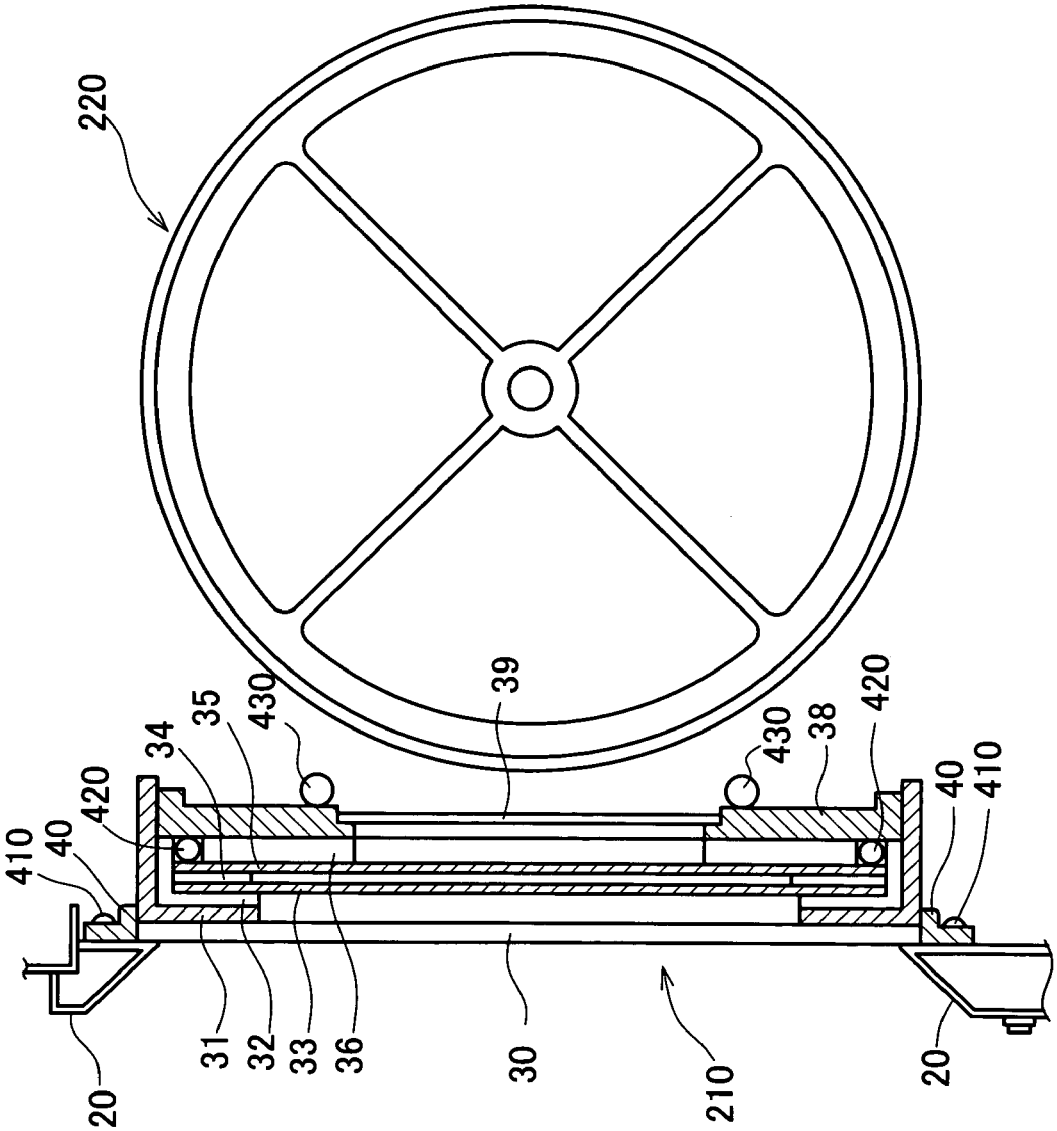
220
410
40
420
34
35
430
39
430
38
420
40
410
20
31
32
33
36
30
210
20

FIG.2