Fig. 1A

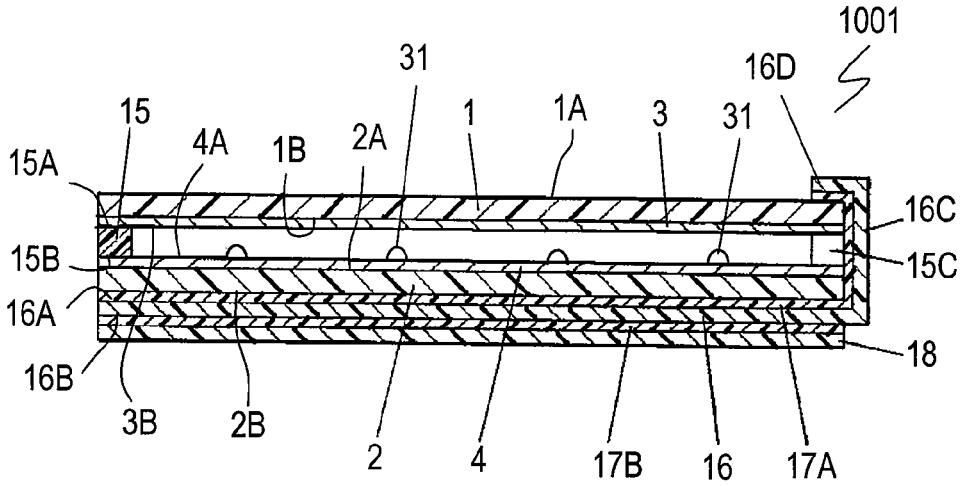
1001
31
16D
15
1
1A
3
31
4A
1B
2A
15A
16C
15B
15C
16A
18
16B
3B
2B
2
4
17B
16
17A

Fig. 1B

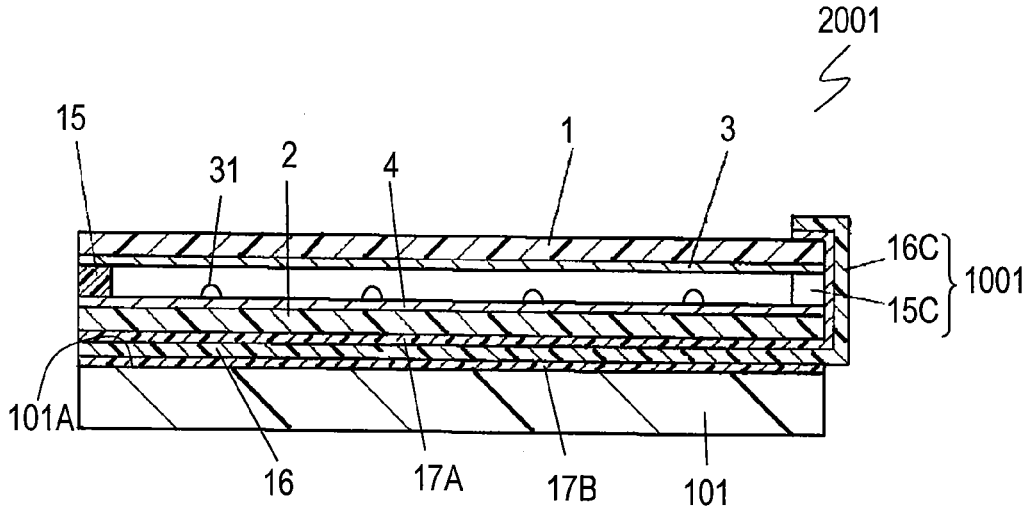
2001
15
1
3
31
2
4
16C
1001
15C
101A
16
17A
17B
101