Fig. 2

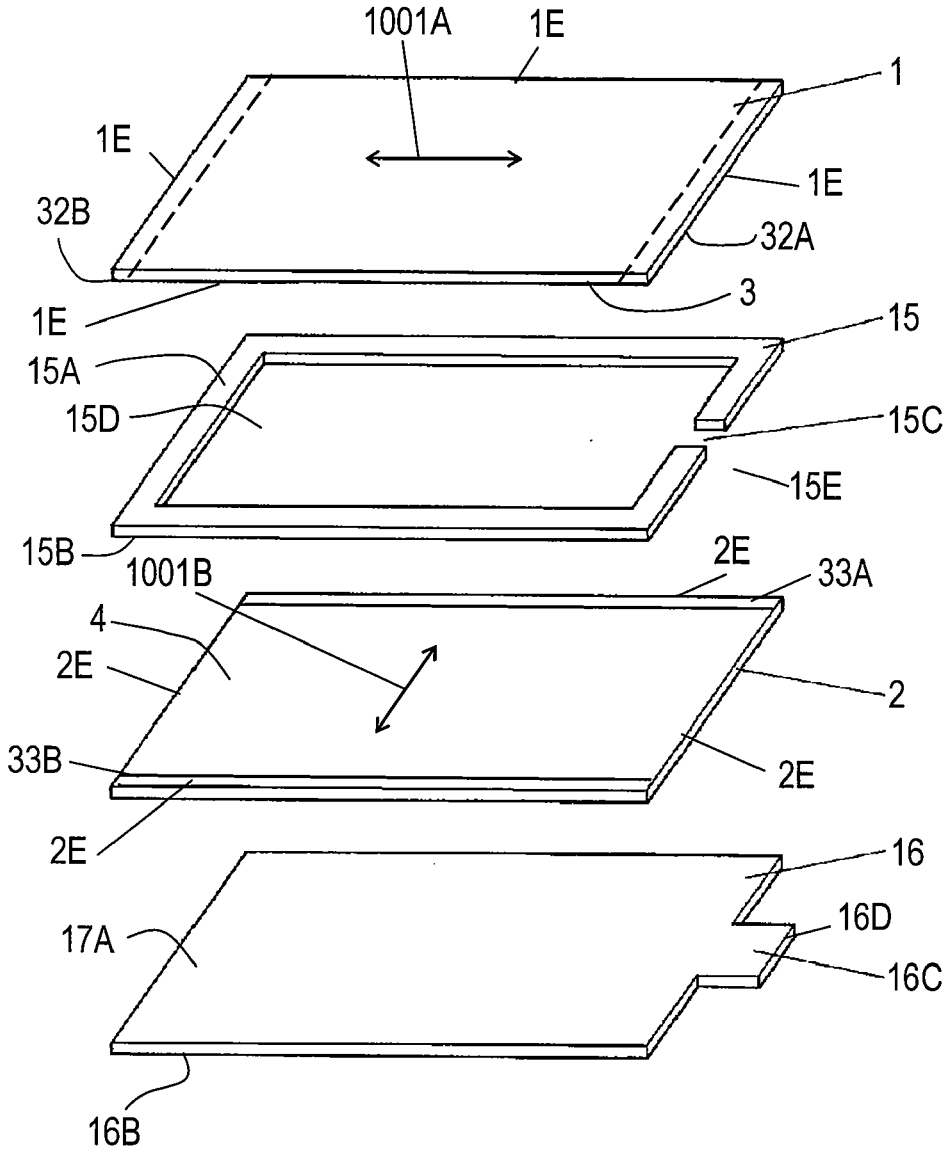
1001A
1E
1
1E
1E
32B
32A
3
1E
15
15A
15D
15C
15E
15B
2E
33A
1001B
4
2E
2
33B
2E
2E
16
17A
16D
16C
16B