FIG. 4

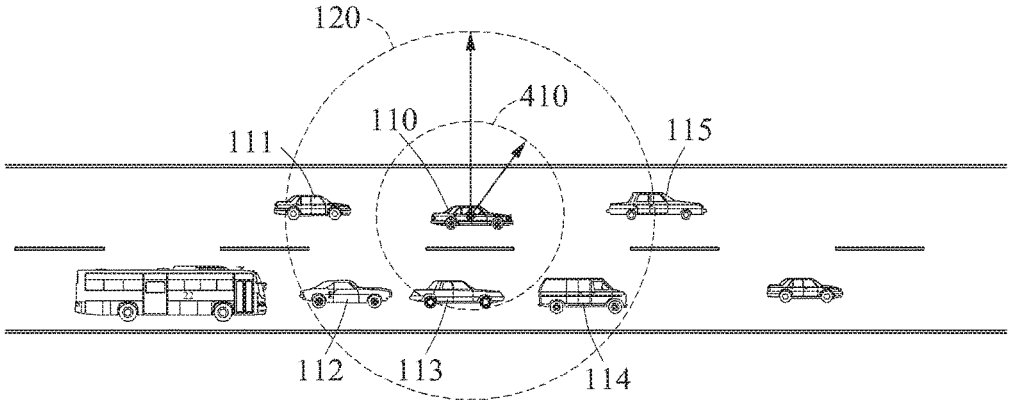
120
410
110
111
115
112
113
114

FIG. 5

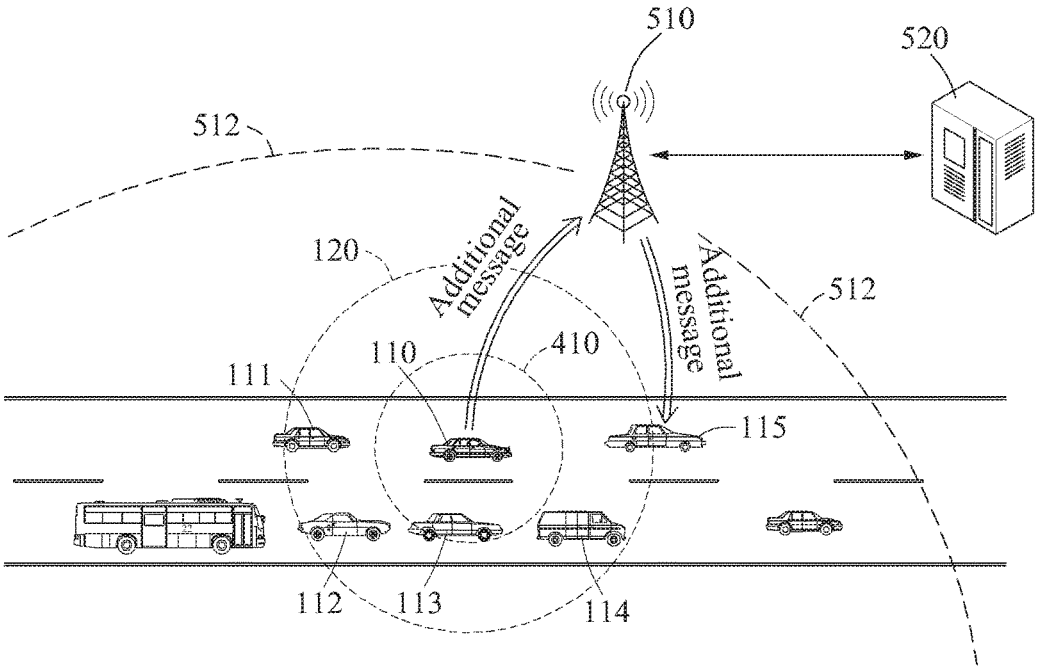
510
520
512
120
Additional message
Additional message
512
410
110
111
115
112
113
114