FIG. 1

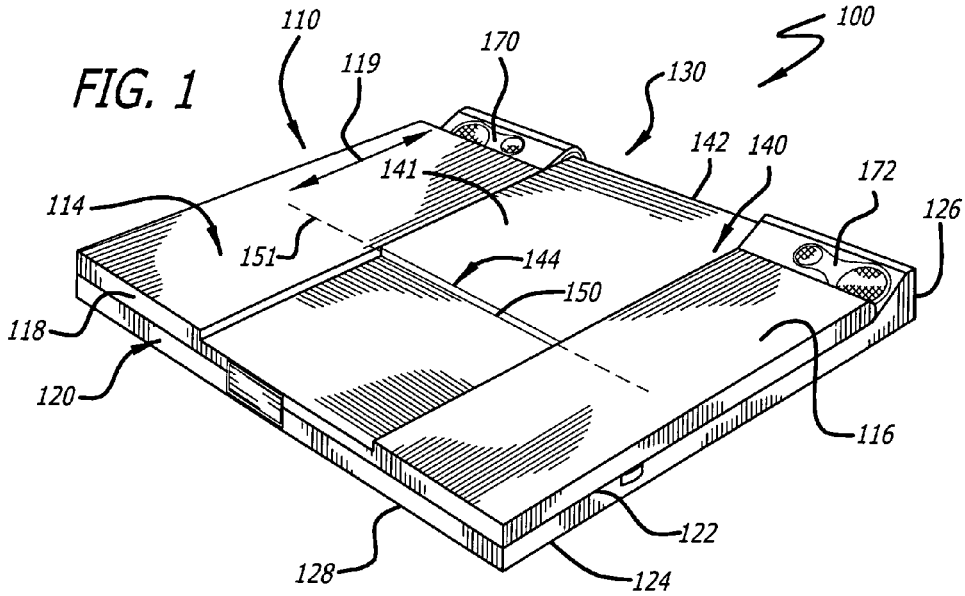
110
119
170
100
130
142
140
172
126
114
141
151
144
150
118
120
116
122
128
124

FIG. 2

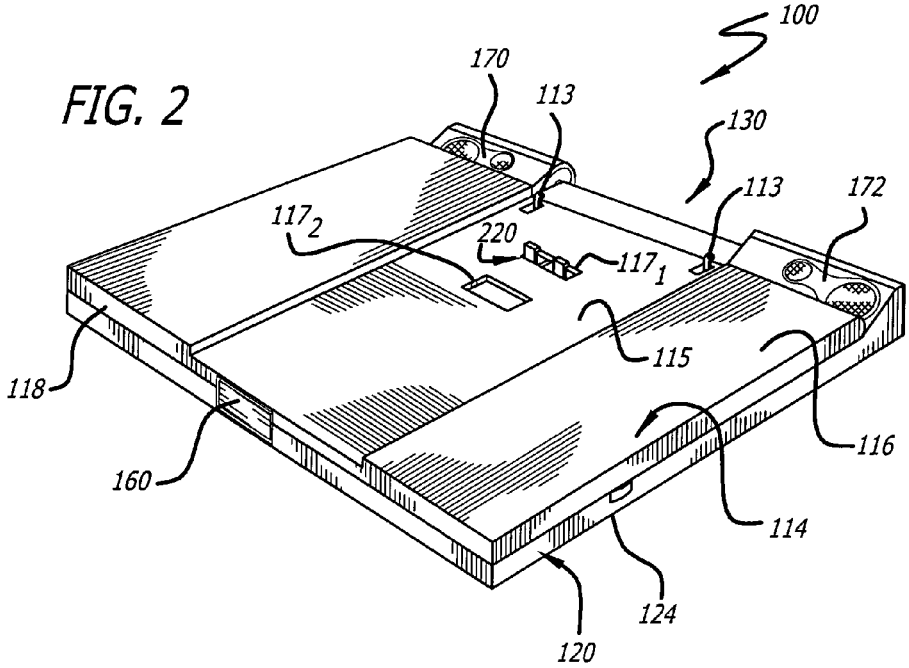
100
170
113
130
113
172
117_2
220
117_1
115
118
116
160
114
124
120