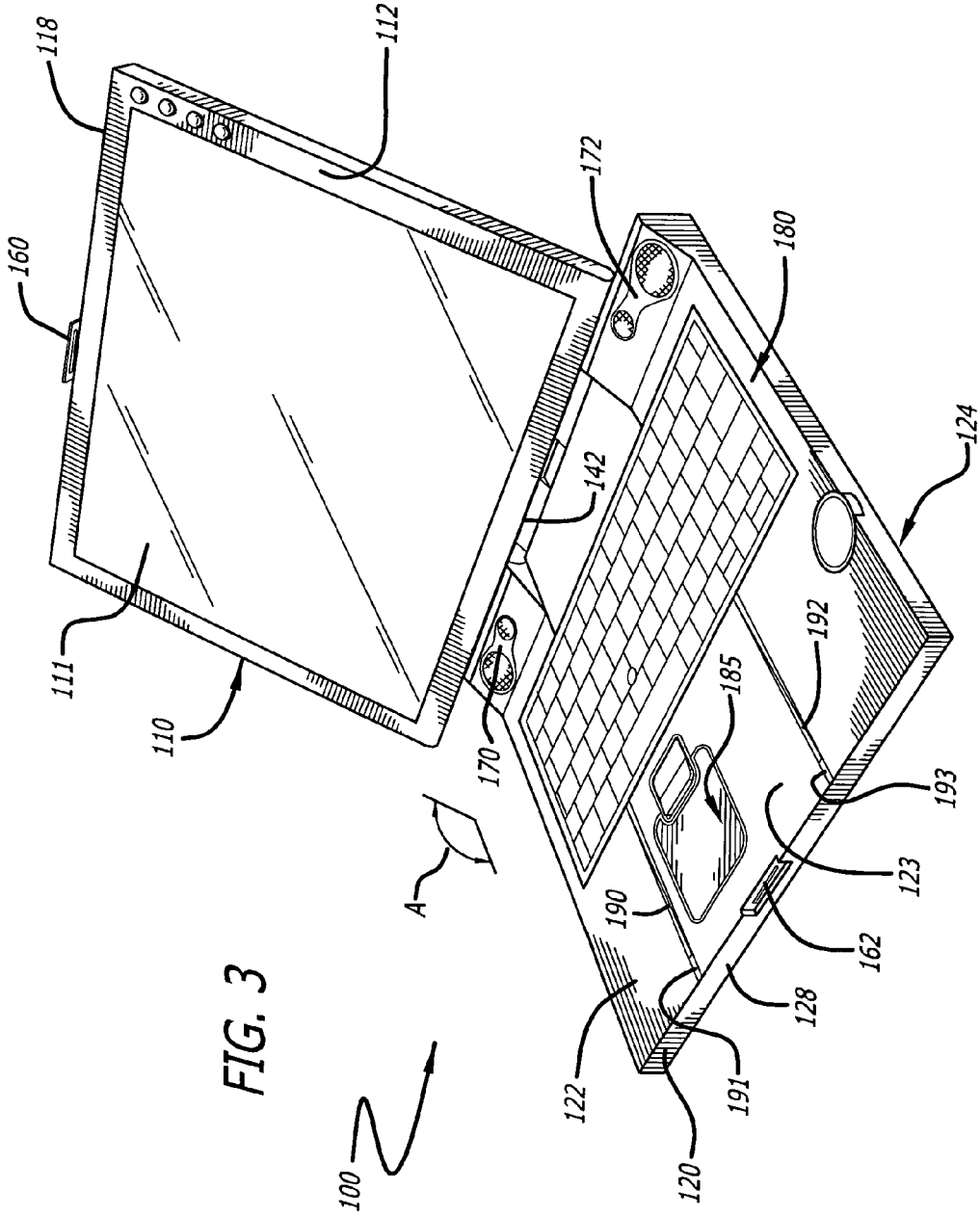
118
112
172
160
180
124
142
111
110
170
185
192
193
123
A
190
162
128
122
191
120
100

FIG. 3