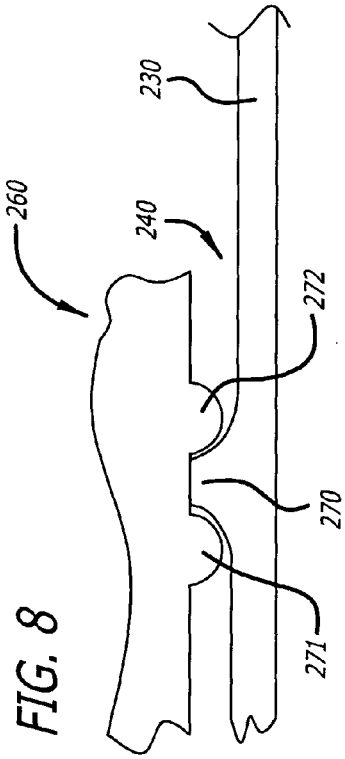


FIG. 8

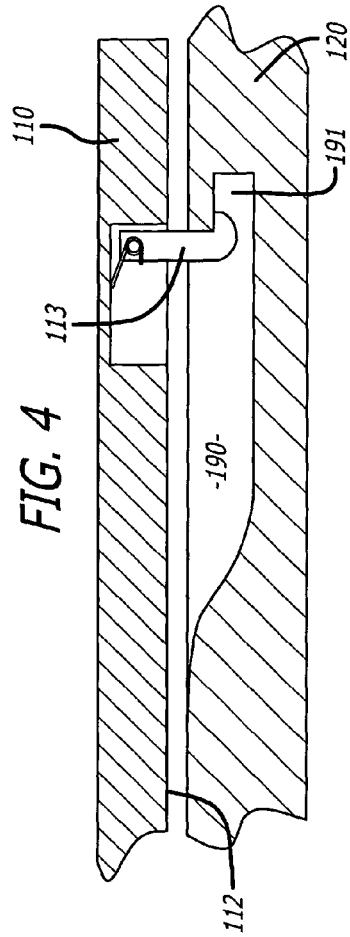


FIG. 4

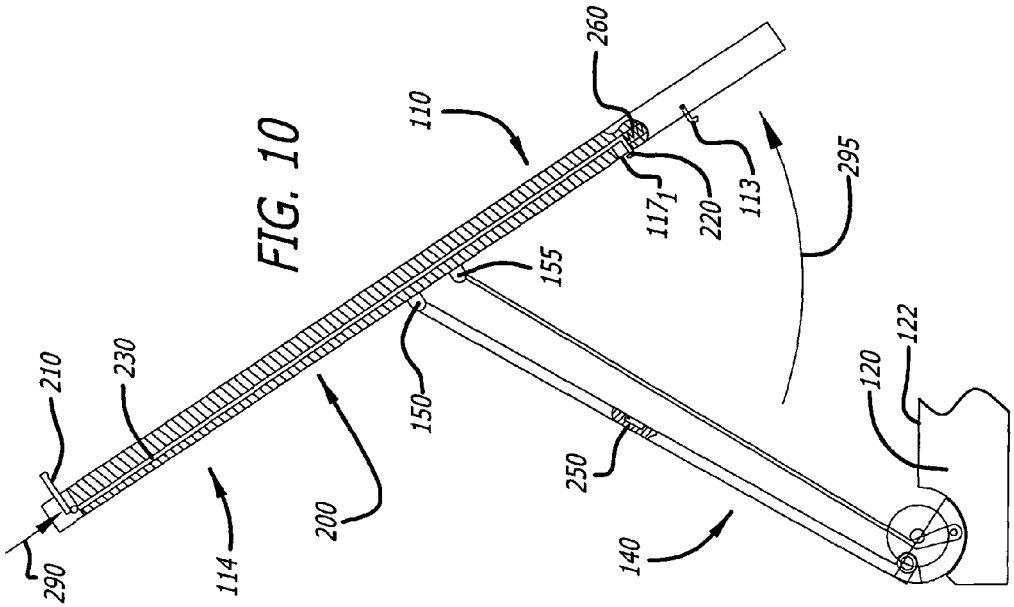


FIG. 10